5080T

Telescoopwiellader

Technische gegevens

Motorgegevens standaard

Motorfabrikant	Perkins
Motortype	904J-E36TA
Cilinder	4
Motorvermogen	100 kW
Motorvermogen	136 pk
bij max. toerental	2.200 U/min
Cilindercapaciteit	3.621 cm³
Type koelmiddel	water
Uitlaatgasnorm	V
Uitlaatgasnabehandeling	DOC/DPF/SCR

Elektrische installatie

Bedrijfsspanning	12 V
Accu	135 Ah
Dynamo	85 A

Gewichten

Bedrijfsgewicht	7.200 kg
Kieplast met bak - machine recht, hefinrichting horizontaal	4.365 kg
Kieplast met bak - machine geknikt, hefinrichting horizontaal	3.659 kg
Kieplast met bak - machine recht (uitgeschoven)	2.561 kg
Kieplast met bak - machine geknikt (uitgeschoven)	2.133 kg
Kieplast met palletvork - machine recht, hefinrichting horizontaal	4.103 kg
Kieplast met palletvork - machine geknikt, hefinrichting horizontaal	3.448 kg
Kieplast met palletvork - machine recht (uitgeschoven)	2.560 kg
Kieplast met palletvork - machine geknikt (uitgeschoven)	2.128 kg

Bestuurderscabine

Bestuurderscabine	Cabine

Inhoud tanks

Tankinhoud brandstof	105 l
Tankinhoud hydraulische olie	95 l
Tankinhoud ureumoplossing	19 l

Aandrijfsysteem

Type aandrijving	hydrostatisch
Rijaandrijving	Stuuras
Rijniveaus	2
As	PA 1422/2
Rijsnelheid standaard	0-20 km/u
Rijsnelheid optie 1	0-30 km/u
Rijsnelheid optie 2	0-40 km/u
Bedrijfsrem	Remschijf (gecombineerd met parkeerrem)
Handrem	Bedrijfs- en parkeerrem in de aandrijflijn op alle 4 de wielen
Sperdifferentieel	100% vooras+ achteras

Hydraulische installatie

Rijhydraulica werkdruk (max.)	455 bar
Werkhydraulica pompcapaciteit (max.)	100 (115-150) l/min
Werkhydraulica werkdruk (max.)	235 bar

Kinematiek

Hefcilinder	1
Kiepcilinder	1
Snelwisselsysteem	hydraulisch

Besturing

Stuurtype	Hydraulisch knik-pendelsysteem
Stuurcilinder	2
Slingerhoek	±12 graden

Ruiskarakteristiekwaarden

Gemiddeld geluidsniveau LwA (cabine)	101,4 dB(A)
Gegarandeerd geluidsniveau LwA (cabine)	103 dB(A)
Opgegeven geluidsdrukniveau LpA (cabine)	74 dB(A)

De getoonde afbeeldingen, uitrustingen en gegevens kunnen afwijken van het huidige leveringsprogramma van uw land. Mogelijk bevatten de afgebeelde producten optionele extra's waarvoor een meerprijs geldt. Wijzigingen voorbehouden.

Copyright © 2025 Weidemann | www.weidemann.de

Overige informatie

FSD = canopy
DPF = dieselpartikelfilter
DOC = dieseloxidatiekatalysator
SCR = selectieve katalytische reductie
Kieplastberekening volgens ISO 14397

De getoonde afbeeldingen, uitrustingen en gegevens kunnen afwijken van het huidige leveringsprogramma van uw land. Mogelijk bevatten de afgebeelde producten optionele extra's waarvoor een meerprijs geldt. Wijzigingen voorbehouden.

Copyright © 2025 Weidemann | www.weidemann.de

Afmetingen

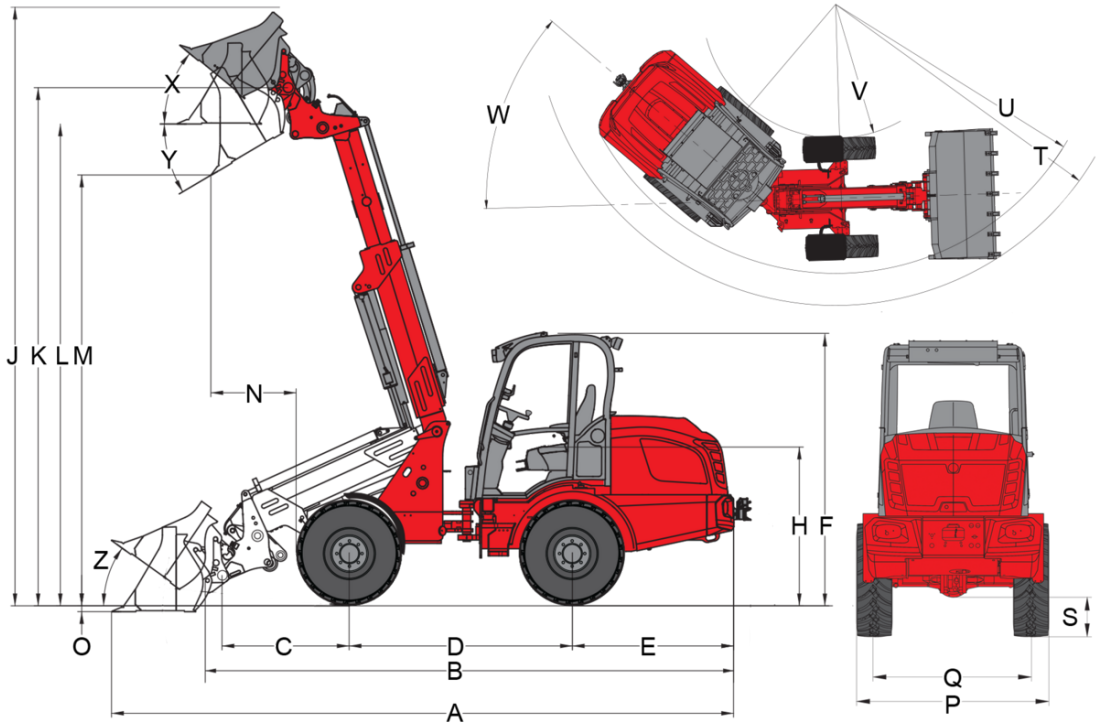

		Telescooparm (Z-kinematiek)
	Standaarduitrusting	550/45-22.5 AS ET0
A	Totale lengte	6.200 mm
B	Totale lengte zonder bak	5.230 mm
C	Draaipunt bak (tot middelpunt as)	1.250 mm
D	Wielbasis	2.190 mm
E	Overhangend achterdeel	1.580 mm
F	Hoogte met dak laag	
	Hoogte met dak hoog	
	Hoogte met cabine laag	
	Hoogte met cabine hoog	
	Hoogte met cabine	2.690 mm
H	Zithoogte	1.620 mm
J	Totale werkhoogte	5.890 mm
K	Draaipunt bak (max. hefhoogte)	5.090 mm
L1	Overlaadhoogte telescooparm ingeschoven	
L	Overlaadhoogte telescooparm uitgeschoven	4.720 mm
	Overlaadhoogte	
M1	Uitstorthoogte telescooparm ingeschoven	
M	Uitstorthoogte	
	Uitstorthoogte telescooparm uitgeschoven	4.090 mm
N	Reikwijdte (bij M)	800 mm
O	Schraapdiepte	60 mm
P	Totale breedte	1.972 mm
Q	Spoorbreedte	1.422 mm
S	Bodemvrijheid	380 mm
T	Draaicirkel maximaal	4.470 mm
U	Draaicirkel aan buitenrand	3.930 mm
V	Binnendraaicirkel	1.850 mm
W	Knikhoek	42 °
X	Inkiephoek bij max. hefhoogte	37 °
Y	Uitkiephoek	36 °
Z	Inkiephoek op bodem	36 °

De getoonde afbeeldingen, uitrustingen en gegevens kunnen afwijken van het huidige leveringsprogramma van uw land. Mogelijk bevatten de afgebeelde producten optionele extra's waarvoor een meerprijs geldt. Wijzigingen voorbehouden.

Copyright © 2025 Weidemann | www.weidemann.de

Standaarduitrusting

Motor

- Perkins 904J-E36TA, 100 kW / 136 PS, stage V

Banden

- 550/45-22,5 AS ET0, Profiel AS, Breedte 1990 mm

Besturing

- Hydraulische knikpendelkoppeling pendelhoek ± 12°
- Stuurcilinder: 2

Aandrijfsysteem & assen

- As PA1422/2
- 20 km/h
- Hydrostatische vierwielaandrijving, rijrichting selecteerbaar via joystick
- Bedrijfsrem: Schijfrem (in combinatie met parkeerrem)
- Centrale bedrijfs- en parkeerrem in de aandrijfstang op alle 4 de wielen
- Sperdifferentieel 100% elektrisch-hydraulisch schakelbaar aan de voor- en achteras

Hydrauliek

- 3e Stuurkring voor, elektrisch proportioneel parallel via joystick, incl. dubbele pal
- Hydraulische oliekoeling
- Losstand voor hefcilinders
- Drukloze retourloop voor
- Aanpassing oliehoeveelheid via Jog Dial-functie
- Drukontlasting van de hydraulische aansluiting op laadarm
- Einddemping in telescoopcilinder, beide zijden

Bestuurderscabine

- Comfortcabine met verwarming en ventilatie, zijdelings kantelbaar, ROPS-/FOPS-getest
- Comfortstoel met veiligheidsgordel mechanisch geveerd, gewichts-, rug- en lengte-instelling
- Verstelbaar stuurwiel (helling)
- Armleuning rechts
- Hydraulisch voorgestuurde joystick met rijrichtingschakelaar en geïntegreerde knop voor differentieelblokkering en proportionele telescoopfunctie
- Werklampen, 2 voor en 2 achter
- Bedrijfsurenteller
- Brandstofmeter

Overige

- Verkeersverlichting conform StVZO
- Stopcontact voor, 3-polig voor dubbele functie 1e Functie tastend, 2e Functie vergrendeld)

Laadsysteem

- Daalremventiel (buisbreukbeveiliging in hef- en kiepcilinder)

Bestuurdersstoel

- Weidemann hydraulisch

EquipCare (Telematic)

- EquipCare 36 maanden (incl. App & Manager)

Aanhangwagen- en sleepooginrichtingen

- Afsleepkoppeling (niet toegestaan voor aanhangerbedrijf!)

Opties

Bestuurderscabine

- Voorruit met beschermtralies
- Plaatsingsbox met flessenhouder (links naast bestuurdersstoel)
- Radiovoorbereiding DAB+ (antenne, luidsprekers)
- Radio DAB+ compleet
- Airconditioning (hoogte +25 mm)

De getoonde afbeeldingen, uitrustingen en gegevens kunnen afwijken van het huidige leveringsprogramma van uw land. Mogelijk bevatten de afgebeelde producten optionele extra's waarvoor een meerprijs geldt. Wijzigingen voorbehouden.

Copyright © 2025 Weidemann | www.weidemann.de

- Stopcontact cabine 230 V (aansluitleiding max. 2000 W), (functie alleen bij motorverwarming die op een stroomnet van 230 V is aangesloten)

Bestuurdersstoel

- Stoffen stoel, stoelverwarming (MSG 85)
- Stoffen stoel, luchtvering (MSG 95AL/722)
- Stoffen stoel, luchtvering, stoelverwarming (MSG 95AL/732)

Verlichting

- LED-werklampen, 2 voor, 2 achter
- Zwaailicht (geel), De nationale voorschriften moeten nageleefd worden!

Uitrusting voor rijden op de openbare weg

- Individuele bedrijfsgoedkeuring > 25 km/u
- Individuele bedrijfsgoedkeuring > 25 km/u
- Kentekenplaathouder

Motor

- Handgas
- Motorvoorverwarming (koelwater) + voorverwarming hydraulische olie 230 V

Aandrijfsysteem & assen

- 30 km/h (snelheidsverhoging)
- 40 km/h (snelheidsverhoging)
- Handkruipgang (low speed control)
- Spatlap voor (aan spatbord bevestigd)

Banden

- 400/70-20 AS ET0 AS504, profiel AS, breedte 1840 mm
- 400/70-20 AS ET-50 AS504, profiel AS, breedte 1930 mm
- 500/45-20 AS ET0, profiel AS, breedte 1920 mm
- 550/45-22.5 AS ET-50, profiel AS, breedte 2080 mm
- 600/40-22.5 AS ET-50, profiel AS, breedte 2120 mm
- 405/70 R 18 EM Alliance 608 ET0, profiel EM, breedte 1815 mm
- 405/70 R 20 EM Alliance 608 ET0, profiel EM, breedte 1829 mm
- 340/80 R 18 ET0 Alliance Multiuse 550, profiel Multiuse, breedte 1770 mm
- 400/70 R 20 ET0 Alliance Multiuse 550, profiel Multiuse, breedte 1830 mm
- 400/70 R 20 ET-60 Alliance Multiuse 550, profiel Multiuse, breedte 1950 mm
- 400/70 R 20 ET-50 Michelin Bibload, profiel Bibload, breedte 1944 mm

Laadsysteem

- Lastcompensator

Snelwisselplaten

- Euro hydraulisch
- Matbro hydraulisch
- Kramer hydraulisch
- Volvo TPV hydraulisch
- SMS hydraulisch

Hydrauliek voor

- 3e stuurkring Flow Sharing 100 l/min (Laadarm kan in combinatie met 3e stuurkring bediend worden)
- 3e stuurkring Flow Sharing 115 l/min (Laadarm kan in combinatie met 3e stuurkring bediend worden)
- 3e stuurkring Flow Sharing Load Sensing 150 l/min (Machinehoogte + 30 mm!), (Laadarm kan in combinatie met 3e stuurkring bediend worden)
- Omschakelklep voor op 3e Stuurkring (3e Stuurkring met 4 aansluitingen) (Bediening: selectie via schakelaars (0 - 1))
- Koeling hydrauliekolie extra
- Snelkoppeling Faster 4-voudig - op de machine
- Snelkoppeling Faster 4-voudig - op het aanbouwapparaat

Hydrauliek achter

- Drukloze retourleiding achter
- Hydraulische aansluiting achter dubbelwerkend via omschakelklep (l/min zoals 3e stuurkring voor), (3e stuurkring voor of achter), (Bediening: via schakelaars (0 - 1) in de joystick-console + 3. stuurkring)
- Hydraulische aansluiting achter (63 l/min) dubbelwerkend (twee koppelingen) incl. aparte regelklep, Bediening: via schakelaars (1 - 0 - 2) in de joystick-console
- Twee hydraulische aansluitingen achter (63 l/min), dubbelwerkend (vier koppelingen) incl. aparte regelklep, Bediening: 1 DW-aansluiting via schakelaars (1 - 0 - 2), 1 DW-aansluiting via knoppen (1 - 0 - 2), (Aansluitingen kunnen tegelijkertijd bediend worden)

De getoonde afbeeldingen, uitrustingen en gegevens kunnen afwijken van het huidige leveringsprogramma van uw land. Mogelijk bevatten de afgebeelde producten optionele extra's waarvoor een meerprijs geldt. Wijzigingen voorbehouden.

Copyright © 2025 Weidemann | www.weidemann.de

Bio-hydraulische olie

- Shell PANOLIN S4 HLP Synth 46 (biologische hydraulische olie)

Elektro-aansluitingen voor

- Stopcontact voor, 3-polig voor dubbele functie (bediening: Via 2 knoppen op de joysick;1e Functie vergrendeld, 2e Functie tastend)
- Stopcontact voor, 3-polig voor dubbele functie (bediening: Via 2 knoppen op de joysick;1e Functie tastend, 2e Functie tastend)
- Stopcontact voor, 3-polig voor dubbele functie (bediening: Via 2 knoppen op de joysick;1e Functie vergrendeld, 2e Functie vergrendeld)

Elektro-aansluitingen achter

- Stopcontact achter, 7-polig voor verlichting opbouwgereedschap achterzijde
- Contactdoos achter, 3-polig, Bediening: via schakelaars (1 - 0 - 2) in de joystick-console

Veiligheidsopties

- Waarschuwingssysteem voor achteruit rijden (akoestisch)
- Startonderbreking (bediening via gecodeerde contactsleutel)
- Tankdop afsluitbaar DEF-tank

Overige

- Accuhoofdschakelaar 2 schakelcircuits, (scheiding van hoofdbekabeling en generator via 2 schakelcircuits van de accu)
- Handbediende oliepomp
- Combitas (gevarendriehoek/verbandtrommel)
- Gereedschapskist
- Gereedschapsset
- Cardanasbescherming
- Vol-automatische centrale smering

Garantieverlenging

- Economy 24 maanden (2500 uur)
- Economy 36 maanden (3000 uur)
- Economy 48 maanden (3500 uur)
- Economy 60 maanden (4000 uur)
- Premium 24 maanden (3000 uur)
- Premium 36 maanden (4000 uur)
- Premium 48 maanden (5000 uur)
- Premium 60 maanden (6000 uur)

Speciale lak

- Speciale lak RAL éénkleurig - in plaats van Weidemann-rood
- Speciale lak RAL meerkleurig

Aanhangwagen- en sleepooginrichtingen

- Aanhangerkoppeling automatisch
- Aanhangerkoppeling in hoogte verstelbaar, automatisch
- Aanhangerkoppeling in hoogte verstelbaar, kogelkop
- Aanhangerkoppeling Hitch

Zelfrijdende werkmachine met aanhangwagenkoppeling

- Aanhangerkoppeling automatisch

De getoonde afbeeldingen, uitrustingen en gegevens kunnen afwijken van het huidige leveringsprogramma van uw land. Mogelijk bevatten de afgebeelde producten optionele extra's waarvoor een meerprijs geldt. Wijzigingen voorbehouden.

Copyright © 2025 Weidemann | www.weidemann.de