

T4512e

Cargadoras telescópicas

Ficha técnica

Motor eléctrico

Motor del accionamiento de marcha (ECE R085)	33,1 kW
Motor de la hidráulica de trabajo (ECE R085)	21,2 kW

Sistema eléctrico

Tensión de servicio	12 V

Pesos

Carga útil (máx.)	1.250 kg
Peso de servicio	2.750 - 3.100 kg

Cabina del conductor

Cabina del conductor	Cabina

Volúmenes

Capacidad del depósito de aceite hidráulico	36 l

Accionamiento

Tipo de accionamiento	eléctrico
Transmisión	eje articulado
Velocidades de marcha	2
Eje	PAL1165
Velocidad de desplazamiento estándar	0-15 km/h
Velocidad de desplazamiento opción 1	0-20 km/h
Velocidad de desplazamiento opción 2	0-25 km/h
Freno de servicio	Freno de disco hidráulico
Freno de estacionamiento	Freno de estacionamiento eléctrico con función Hill-hold
Bloqueo diferencial	100 % en el eje delantero + eje trasero (opcional)

Sistema hidráulico

Caudal de la hidráulica de trabajo (máx.)	41,6 l/min.
Presión de trabajo de la hidráulica de trabajo (máx.)	220 bar

Cinemática

Cilindro elevador	1
Cilindro de volteo	1
Sistema de cambio rápido	mecánico (hidráulico)

Dirección

Tipo de dirección	Dirección hidráulica a las cuatro ruedas con sincronización de posiciones finales
Cilindro de dirección	2
Ángulo de giro máx.	2x38 grado
Ángulo de oscilación eje trasero	± 7 grado

Valores característicos del ruido

Nivel de potencia acústica medio LwA (cabina)	85,7 dB(A)
Nivel de potencia acústica garantizado LwA (cabina)	87 dB(A)
Nivel de presión acústica indicado LpA (cabina)	73 dB(A)

Batería estándar

Tecnología de la batería	iones de litio
Especificación de la tensión de la batería	96 V
Capacidad de la batería	18,0 kWh
Peso de la batería	186 kg
Potencia de carga a bordo (máx.)	6 kW
Tiempo de carga (0-100%)	3,2 - 7,5* h
Tiempo de carga (20-80%)	1,8* h
Duración hasta	3,1** h

Batería opción 1

Tecnología de la batería	iones de litio
Especificación de la tensión de la batería	96 V
Capacidad de la batería	28,0 kWh
Peso de la batería	244 kg

Las imágenes, el equipamiento y los datos que se muestran pueden diferir de la gama de productos actualmente disponible en su país. Puede que en determinadas circunstancias se muestren equipamientos opcionales sujetos a un recargo en el precio. Se reserva el derecho a realizar cualquier modificación.

Copyright © 2026 Weidemann | www.weidemann.de

Potencia de carga a bordo (máx.)	6 kW	Tiempo de carga (20-80%)	2,7* h
Tiempo de carga (0-100%)	5,5 - 11,5* h	Duración hasta	5,2** h

Las imágenes, el equipamiento y los datos que se muestran pueden diferir de la gama de productos actualmente disponible en su país. Puede que en determinadas circunstancias se muestren equipamientos opcionales sujetos a un recargo en el precio. Se reserva el derecho a realizar cualquier modificación.

Copyright © 2026 Weidemann | www.weidemann.de

Dimensiones

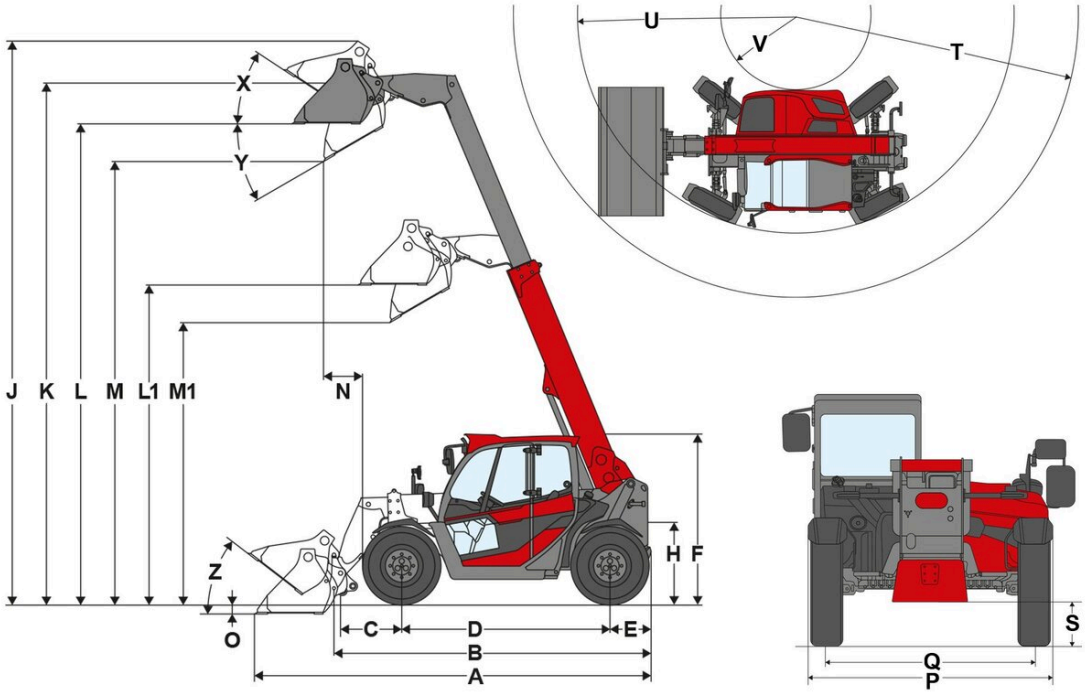

A	Longitud total	3.944 mm
B	Longitud total sin cuchara	2.991 mm
C	Punto de giro de cuchara (hasta el centro del eje)	450 mm
D	Distancia entre ruedas	1.922 mm
E	Saliente posterior	427 mm
F	Altura con cabina	1.995 mm
H	Altura del asiento	983 mm
J	Altura de trabajo total	5.280 mm
K	Punto de giro de cuchara (altura de elevación máxima)	4.537 mm
L1	Altura útil de descarga con brazo telescópico retraído	2.949 mm
L	Altura útil de descarga con brazo telescópico extendido	4.163 mm
M1	Altura de descarga con brazo telescópico retraído	2.415 mm
M	Altura de descarga con brazo telescópico extendido	3.630 mm
N	Alcance (con M)	557 mm
O	Profundidad de excavación	91 mm
P	Anchura total	1.564 mm
Q	Anchura de la oruga	1.245 mm
T	Radio máximo	3.506 mm
U	Radio de giro borde exterior	2.695 mm
V	Radio interno	951 mm
X	Ángulo de retroceso con altura de elevación máxima	52 °
Y	Ángulo de vaciado	31 °
Z	Ángulo de retroceso en el suelo	44 °

Las imágenes, el equipamiento y los datos que se muestran pueden diferir de la gama de productos actualmente disponible en su país. Puede que en determinadas circunstancias se muestren equipamientos opcionales sujetos a un recargo en el precio. Se reserva el derecho a realizar cualquier modificación.

Copyright © 2026 Weidemann | www.weidemann.de

Equipamiento de serie

Accionamiento & Batería

- Batería (iones de litio), 96 V, capacidad de la batería (bruta) 18 kWh
- Cargador a bordo 3 kW, enchufe tipo 2, cable de carga Schuko 230 V/10 A
- Motor de la hidráulica de accionamiento (ECE R085) 33,1 kW
- Motor de la hidráulica de trabajo (ECE R085) 21,2 kW

Sistema de conducción

- Dirección hidráulica a las cuatro ruedas con sincronización de posiciones finales
- Ángulo de giro máx. de 38°
- Ángulo pendular del eje trasero de 7°
- Cilindro de dirección: 2

Puesto del operador

- Cabina con calefacción y ventilación homologada según ROPS/FOPS y vidrio de seguridad VSG en el lado derecho
- Limpiaparabrisas delantero, de techo y trasero
- Parabrisas, ventana lateral derecha y luna trasera con calefacción
- Indicador de inclinación
- Reposabrazos con compartimento de almacenamiento
- Parasol
- Portabotellas
- Red de almacenamiento

Asiento del operador

- Asiento confortable con cinturón de seguridad

Iluminación

- Luces de trabajo LED: 1 delantera y 1 trasera en el techo de la cabina

Accionamiento & Ejes

- Eje: engranaje de dirección planetario PAL1165
- Accionamiento: accionamiento eléctrico, recuperación de energía al desacelerar, dirección de marcha seleccionable mediante joystick
- Batería: calefacción interna de la batería, tiempo de carga del 20 % al 80 % de carga 1,8 h, interruptor de activación de carga
- Velocidad: 15 km/h (opcionalmente, 20/25)
- Velocidades de marcha: 2
- Freno de servicio: freno de disco hidráulico en el eje delantero que actúa sobre el eje trasero mediante un árbol articulado
- Freno de estacionamiento: freno de estacionamiento eléctrico con función Hill Hold (al detenerse por completo en una pendiente, el motor eléctrico retiene la máquina)

Neumáticos

- 10.0/75-15.3 (255/75-15.3) AS ET-40 Starco

Sistema de carga

- Brazo telescópico, altura de elevación 4537 mm
- Sistema de enganche rápido (Weidemann MV/TH - C) mecánico
- Cilindro elevador: 1
- Cilindro de volteo: 1

Hidráulica

- Joystick con control piloto mecánico con interruptor de dirección de marcha y función telescópica proporcional
- 3er circuito de control delantero mediante palanca
- Conexiones Flatface de tamaño 2
- vls (Vertical Lift System, sistema de elevación vertical)
- Radiador de aceite hidráulico

Otros

- Alarma de marcha de retroceso (acústica)

EquipCare (sistema telemático)

- EquipCare 36 meses (con App & Manager)

Las imágenes, el equipamiento y los datos que se muestran pueden diferir de la gama de productos actualmente disponible en su país. Puede que en determinadas circunstancias se muestren equipamientos opcionales sujetos a un recargo en el precio. Se reserva el derecho a realizar cualquier modificación.

Copyright © 2026 Weidemann | www.weidemann.de

Opciones

Puesto del operador & Cabina

- Rejilla protectora para parabrisas, extraíble
- Asiento de cuero artificial; suspensión neumática
- Asiento de tela; suspensión neumática
- Asiento de tela; suspensión neumática; calefactable
- Panel térmico en el techo
- Preinstalación de radio FM (antena, altavoces)
- Preinstalación de radio DAB+ (antena, altavoces)
- Radio DAB+ completa
- Enchufe con 2 USB
- Columna de dirección regulable (inclinación y altura)

Iluminación

- Iluminación según StVZO
- Iluminación LED según StVZO
- Luces de trabajo LED (1000 lm) en el techo de la cabina, 2 delante, 1 detrás
- Luces de trabajo LED Performance (2000 lm) en el techo de la cabina, 2 delante, 1 detrás
- Luz de trabajo LED (1000 lm) en el brazo telescópico, 1 delante
- Luz de trabajo LED Performance (2000 lm) en el brazo telescópico, 1 delante
- Baliza giratoria LED (amarilla), ¡se deben respetar las normativas nacionales!

Homologación & Circulación por vía pública

- Certificado individual de aptitud técnica < 25 km/h
- Portamatrículas delante y detrás
- Señalización de advertencia, ¡se deben respetar las normativas nacionales!

Accionamiento & Ejes

- Acelerador manual
- Ajuste de los tipos de dirección

Ejes

- Eje PA1165, accionamiento eléctrico a las cuatro ruedas con bloqueo, engranaje de distribución, árbol articulado, bloqueo de diferencial 100 %

Velocidad de marcha

- 20 km/h (aumento de la velocidad)
- 25 km/h (aumento de la velocidad)

Neumáticos

- 31x15.50-15 AS ET0 BKT TR-313 (perfil AS, anchura 1.564 mm, altura 1.992 mm)
- 31x15.50-15 (400/50-15) AS ET0 Starco (perfil AS, anchura 1.564 mm, altura 1.997 mm)
- 270/65-16.5 EM Kenda PowerGr ET-40 (perfil EM, anchura 1.564 mm, altura 2.000 mm)
- 400/50-15 RP Starco Turf Tech ET0 (perfil RP, anchura 1.564 mm, altura 1.992 mm)
- 270/65-16.5 EM Kenda RockGr ET-40 (perfil SureTrax, anchura 1.564 mm, altura 2.000 mm)
- 315/55 R16 ET-30 Continental MPT81 (perfil MPT, anchura 1.564 mm, altura 1.990 mm)

Sistema de carga

Placas de acople rápido

- HV/TH - C de Weidemann (hidráulico)
- HV/TH - C - ECS de Weidemann (hidráulico - easy coupler system)
- Euro (hidráulico - ISO23206 EURO HV) (con dos acoplamientos SVK de tamaño 3)
- SkidSteer (hidráulico - SAEJ2513 SSL HV)
- SMS HV (hidráulico)
- HV/TH - C de Kramer (hidráulico)

Hidráulica

- Ajuste del caudal de aceite del 3er circuito de control
- Shell PANOLIN S4 HLP Synth 46 (aceite hidráulico biodegradable)
- Aceite hidráulico con precalentamiento

Las imágenes, el equipamiento y los datos que se muestran pueden diferir de la gama de productos actualmente disponible en su país. Puede que en determinadas circunstancias se muestren equipamientos opcionales sujetos a un recargo en el precio. Se reserva el derecho a realizar cualquier modificación.

Copyright © 2026 Weidemann | www.weidemann.de

Hidráulica delantera

- 3er circuito de control proporcional con función permanente mediante interruptor (modo de operación: mediante rueda selectora delantera en el joystick)
- vls (vertical lift system, sistema de elevación vertical) con modo manual adicional
- Retorno sin presión delantero (1 Flatface de tamaño 3, enchufe) con cañería de fuga de aceite (1 Flatface de tamaño 2, enchufe)
- Acoplamiento rápido Faster doble en la máquina
- Acoplamiento rápido Faster doble en la máquina + en el implemento
- 2 acoplamientos rápidos Faster dobles en la máquina
- 2 acoplamientos rápidos Faster dobles en la máquina + en el implemento
- Válvula inversora delantera en el tercer circuito de control (tercer circuito de control con 4 acoplamientos Flatface de tamaño 2), (modo de operación: selección mediante interruptor [0 - 1])
- Descarga de presión del tercer circuito de control delantero en el brazo telescópico

Hidráulica trasera

- Conexión hidráulica trasera de doble efecto mediante válvula inversora (dos acoplamientos SVK de tamaño 3), (3er circuito de control delantero o trasero), modo de operación: mediante interruptor (0 - 1)+ 3er circuito de control

Sistema eléctrico

- Batería iones de litio de 28,0 kWh 96 V
- Cargador de baterías a bordo hasta 6 kW (CA)

Cable de conexión de carga (tipo 2 en la máquina, permite una selección múltiple)

- Enchufe de alimentación con conexión a tierra (SchuKo) 230 V/10 A (está preseleccionado; se puede eliminar la selección si no se necesita un cable de carga o se necesita de otro tipo)
- CEE, 3 polos 230 V/16 A (azul)
- CEE, 5 polos 400 V/16 A (rojo)
- Tipo 2 (IEC 62196)
- Juego de adaptadores UE (Schuko, CEE de 3 polos, CEE de 5 polos)

Activación de carga de la batería

- Activación de carga con cerradura

delante

- Conector de 13 polos, (2 funciones eléctricas E1/E2 e iluminación), modo de operación: mediante 2 teclas en el joystick; pulsar para la 1.ª función, soltar para la 2.ª función
- Conector de 13 polos, (2 funciones eléctricas E1/E2 e iluminación), modo de operación: mediante 2 teclas en el joystick; soltar para la 1.ª función, pulsar para la 2.ª función
- Conector de 13 polos, (2 funciones eléctricas E1/E2 e iluminación), modo de operación: mediante 2 teclas en el joystick; pulsar para la 1.ª función, pulsar para la 2.ª función
- Conector de 13 polos, (2 funciones eléctricas E1/E2 e iluminación), modo de operación: mediante 2 teclas en el joystick; soltar para la 1.ª función, soltar para la 2.ª función

trasera

- Conector trasero de 3 polos, (2 funciones eléctricas E3/E4, conmutables al enchufe delantero), modo de operación: mediante interruptor; soltar para la 1.ª función, soltar para la 2.ª función
- Conector trasero de siete polos para iluminación de los accesorios traseros

Opciones de seguridad

- Blue Safety Light trasera
- Dispositivo antirrobo KAT, modo de operación: mediante llave de encendido codificada

Pintura especial

- Pintura especial monocolor RAL, en lugar del rojo de Weidemann
- Pintura especial RAL multicolor

Otros

- Caja de herramientas grande (para guardar el cable de carga) con juego de herramientas y prensa de grasa manual
- Bolsa combinada (triángulo de señalización / botiquín)
- Sistema de lubricación central completamente automático

Ampliación de garantía

- Economy 24 meses (2500 h)
- Economy 36 meses (3000 h)
- Economy 48 meses (3500 h)
- Economy 60 meses (4000 h)
- Premium 24 meses (3000 h)
- Premium 36 meses (4000 h)
- Premium 48 meses (5000 h)
- Premium 60 meses (6000 h)

Las imágenes, el equipamiento y los datos que se muestran pueden diferir de la gama de productos actualmente disponible en su país. Puede que en determinadas circunstancias se muestren equipamientos opcionales sujetos a un recargo en el precio. Se reserva el derecho a realizar cualquier modificación.

Dispositivos de remolque y rescate

- Dispositivo de autorrescate (no homologado para utilizar con remolques)
- Acoplamiento de maniobra (no homologado para utilizar con remolques)
- Enganche de bola para remolque K50
- Enganche para remolque automático
- Acoplamiento de maniobra + enganche de bola para remolque K50
- Enganche automático para remolque + enganche de bola para remolque K50

Máquinas de trabajo autopropulsadas con acople de remolque

- Dispositivo para remolque automático

Las imágenes, el equipamiento y los datos que se muestran pueden diferir de la gama de productos actualmente disponible en su país. Puede que en determinadas circunstancias se muestren equipamientos opcionales sujetos a un recargo en el precio. Se reserva el derecho a realizar cualquier modificación.

Copyright © 2026 Weidemann | www.weidemann.de