1390
Hoftrac

Технические характеристики

Параметры стандартного двигателя

Производитель двигателя	Yanmar
Тип двигателя	3TNV80FT
Цилиндры	3
Мощность двигателя	18,4 кВт
Мощность двигателя	25 л. с.
при макс. числе оборотов	2.600 об/мин
Рабочий объем	1.226 см³
Тип охлаждающей жидкости	Вода
Норма токсичности ОГ	V
Дополнительная обработка ОГ	-
Средний уровень звуковой мощности LwA (защитная крыша)	99,3 дБ(A)
Гарантированный уровень звуковой мощности LwA (защитная крыша)	101 дБ(A)
Заявленный уровень звукового давления LpA (защитная крыша)	84 дБ(A)
Средний уровень звуковой мощности LwA (кабина)	99,3 дБ(A)
Гарантированный уровень звуковой мощности LwA (кабина)	101 дБ(A)
Заявленный уровень звукового давления LpA (кабина)	80 дБ(A)

Параметры двигателя, опция 1

Производитель двигателя	Yanmar
Тип двигателя	3TNV86CHT
Цилиндры	3
Мощность двигателя	33,3 кВт
Мощность двигателя	45,3 л. с.
при макс. числе оборотов	2.600 об/мин
Рабочий объем	1.568 см³
Тип охлаждающей жидкости	Вода
Норма токсичности ОГ	V
Дополнительная обработка ОГ	DOC/DPF
Средний уровень звуковой мощности LwA (защитная крыша)	98,1 дБ(A)
Гарантированный уровень звуковой мощности LwA (защитная крыша)	100 дБ(A)
Заявленный уровень звукового давления LpA (защитная крыша)	84 дБ(A)
Средний уровень звуковой мощности LwA (кабина)	98,1 дБ(A)
Гарантированный уровень звуковой мощности LwA (кабина)	100 дБ(A)
Заявленный уровень звукового давления LpA (кабина)	80 дБ(A)

Параметры двигателя, опция 2

Производитель двигателя	Yanmar
Тип двигателя	3TNV86CHT
Цилиндры	3
Мощность двигателя	40,1 кВт
Мощность двигателя	54,5 л. с.
при макс. числе оборотов	2.600 об/мин
Рабочий объем	1.568 см³
Тип охлаждающей жидкости	Вода
Норма токсичности ОГ	V
Дополнительная обработка ОГ	DOC/DPF
Средний уровень звуковой мощности LwA (кабина)	97,7 дБ(A)
Гарантированный уровень звуковой мощности LwA (кабина)	100 дБ(A)
Заявленный уровень звукового давления LpA (кабина)	76 дБ(A)

Электрооборудование

Рабочее напряжение	12 В
Аккумулятор	77 А·ч
генератор	80 А

Значения веса

Рабочий вес	2.750 - 3.200 кг
Сила черпания (макс.)	2.158 - 3.492 даН
Подъемное усилие (макс.)	2.448 - 3.592 даН
Опрокидывающая нагрузка с ковшом – прямая машина, подъемная рама горизонтальный	1.520 - 2.130 кг

Приведенные иллюстрации, оснащение и данные могут отличаться от действующей программы поставок в вашей стране. Может быть показано специальное оснащение, за которое взимается дополнительная плата. Права на внесение изменений сохранены.

Copyright © 2025 Weidemann | www.weidemann.de

Опрокидывающая нагрузка с ковшом – машина со сложенным шарнирным сочленением, подъемная рама горизонтальный	1.230 - 1.840 кг
Опрокидывающая нагрузка с ковшом – машина прямая, подъемная рама в самой нижней позиции	2.250 - 3.340 кг
Опрокидывающая нагрузка с ковшом – со сложенным шарнирным сочленением, подъемная рама в самой нижней позиции	1.850 - 2.890 кг
Опрокидывающая нагрузка с вилочным захватом для поддонов – прямая машина, подъемная рама горизонтальный	1.270 - 1.770 кг
Опрокидывающая нагрузка с вилочным захватом для поддонов – машина со сложенным шарнирным сочленением, подъемная рама горизонтальный	1.030 - 1.530 кг
Опрокидывающая нагрузка с вилочным захватом для поддонов – прямая машина, транспортное положение	1.480 - 2.130 кг
Опрокидывающая нагрузка с вилочным захватом для поддонов – машина со сложенным шарнирным сочленением, транспортное положение	1.220 - 1.850 кг

Кабина водителя

Кабина водителя	FSD (eps, кабина)

Объемы заправки

Объем топливного бака	50 л
Объем бака для гидравлического масла	30 л

Привод

Тип привода	ecDrive (Electronic Controlled Drive)
привод ходовой части	Гидростатический через раздаточную коробку и карданный вал
Ступени переключения скорости	2
ось	T94 (PA940)
Скорость движения, стандартная	0-20 км/ч
Скорость движения, опция 1	0-30 км/ч
Рабочий тормоз	Дисковый тормоз на переднем мосту воздействует посредством карданного вала на задний мост
Стояночный тормоз	Электрогидравлический дисковый тормоз с пружинным энергоаккумулятором в переднем мосту воздействует посредством карданного вала на задний мост
Блокировка дифференциала	100 %, ПМ + ЗМ (опция)

Гидравлическая установка

Ходовая гидравлика, рабочее давление (макс.)	380 (400-470) бар
Рабочая гидравлика, производительность (макс.)	41,6 (49,5-84) л/мин
Рабочая гидравлика, рабочее давление (макс.)	210 бар

Кинематика

Тип кинематики	P (PZ)
Подъемный цилиндр	2
Опрокидывающий цилиндр	1
Система быстрой замены	Гидравлический

Рулевое управление

Вид управления	Гидравлическое управление шарнирным сочленением
Цилиндр рулевого привода	1
Угол качения	± 8 градус

Прочая информация

FSD = защитная крыша
eps = Easy Protection System (откидная защитная крыша)
СФ = сажевый фильтр
ДКО = дизельный катализатор окисления
Расчет опрокидывающей нагрузки согласно ISO 14397

Приведенные иллюстрации, оснащение и данные могут отличаться от действующей программы поставок в вашей стране. Может быть показано специальное оснащение, за которое взимается дополнительная плата. Права на внесение изменений сохранены.

Copyright © 2025 Weidemann | www.weidemann.de

Размеры

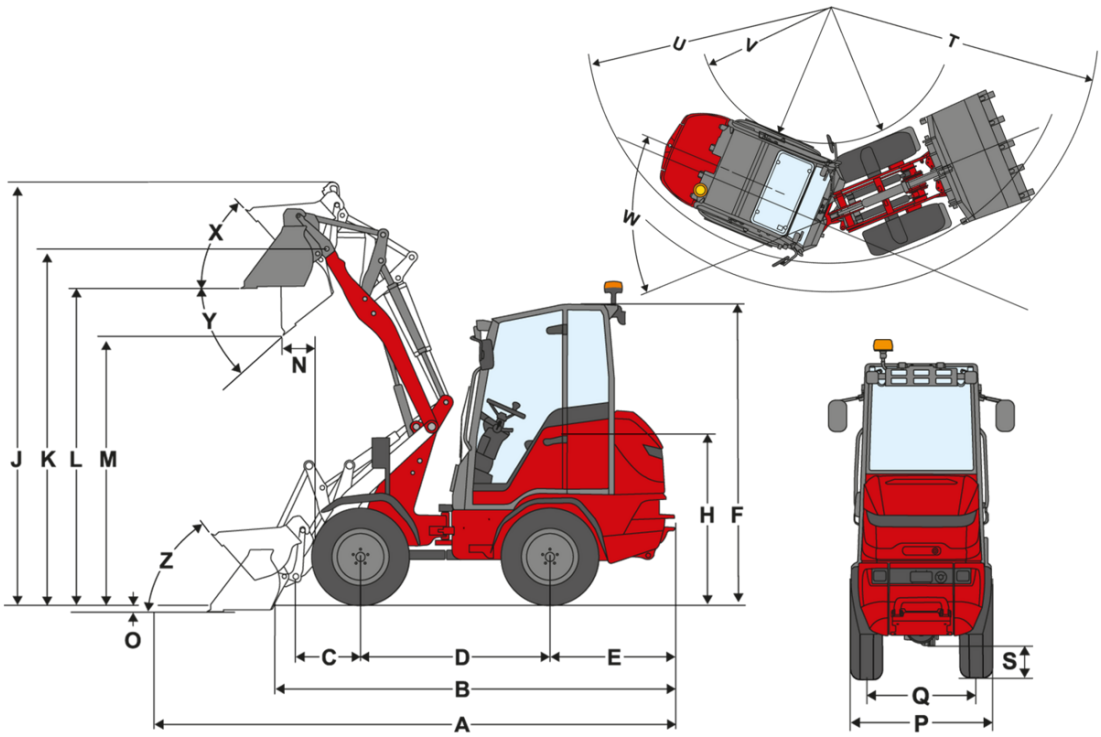

		P-кинематика (стандарт)	**P**-кинематика (длинная)	**PZ**-кинематика
	Стандартная комплектация	10.0/75 - 15.3 AS ET40	10.0/75 - 15.3 AS ET40	10.0/75 - 15.3 AS ET40
A	Общая длина	4.470 mm	4.820 mm	4.630 mm
B	Общая длина без ковша	3.570 mm	3.910 mm	3.730 mm
C	Точка поворота ковша (до середины моста)	603 mm	878 mm	720 mm
D	Колесная база	1.732 mm	1.732 mm	1.732 mm
E	Выступ задней части	1.230 mm	1.230 mm	1.230 mm
F	Высота с неподвижной защитной крышей	2.320 mm	2.320 mm	2.320 mm
	Высота с откидной защитной крышей (eps)	2.375 mm	2.375 mm	2.375 mm
	Высота с откидной защитной крышей, откинутое положение (eps)	1.870 mm	1.870 mm	1.870 mm
	Высота с кабиной	2.340 mm	2.340 mm	2.340 mm
H	Высота сиденья	1.330 mm	1.330 mm	1.330 mm
J	Общая рабочая высота	3.660 mm	3.930 mm	3.830 mm
K	Точка поворота ковша (макс. высота хода)	3.004 mm	3.200 mm	3.200 mm
L	Высота перегрузки	2.680 mm	2.880 mm	2.880 mm
M	Высота разгрузки	2.120 mm	2.330 mm	2.380 mm
N	Рабочий диапазон (при M)		490 mm	400 mm
O	Глубина копания	80 mm	130 mm	127 mm
P	Общая ширина	1.124 mm	1.124 mm	1.124 mm
Q	Ширина гусеничного звена	860 mm	860 mm	860 mm
S	Дорожный просвет			
T	Радиус максимальный	3.000 mm	3.150 mm	3.340 mm
U	Радиус у внешнего края	2.710 mm	2.710 mm	2.980 mm
V	Внутренний радиус	1.520 mm	1.520 mm	1.810 mm
W	Угол изгиба	45 °	45 °	40 °
X	Угол заднего крена при макс. высоте подъема	42 °	65 °	57 °
Y	Угол разгрузки	43 °	42 °	37 °
Z	Угол заднего крена на грунте	51 °	56 °	50 °

Приведенные иллюстрации, оснащение и данные могут отличаться от действующей программы поставок в вашей стране. Может быть показано специальное оснащение, за которое взимается дополнительная плата. Права на внесение изменений сохранены.

Copyright © 2025 Weidemann | www.weidemann.de

Стандартная комплектация

Двигатель

- Yanmar 3 TNV 80 FT, 18,4 кВт/25 л. с., Stage V

Шины

- 10.0/75 - 15.3 AS ET40

Рулевое управление

- Гидравлическое управление шарнирным сочленением, угол качания: ±8°
- Цилиндр рулевого привода: 1

Кабина водителя

- Защитная крыша с удерживающей системой, проверенной в соответствии с требованиями ROPS/FOPS, кабина откидывается в сторону
- Большое пространство во всех кабинах
- Эргономичный и просторный вход в кабину
- Регулируемая рулевая колонка (наклон и высота)

Сиденье

- Удобное сиденье с ремнем безопасности с полной амортизацией, регулировкой по весу, наклона спинки и в продольном направлении

Системы освещения

- Светодиодные фары рабочего освещения, 2 спереди, 1 сзади на защитной крыше

Привод **&** мосты

- Мост: T94
- Привод: гидростатический посредством раздаточной коробки и карданного вала, с электронным регулированием
- Режимы движения: автоматический режим; режим ECO (снижение числа оборотов двигателя при достижении заданной скорости)
- Скорость: 20 км/ч
- Передачи: 2 (7 км/ч / 20 км/ч), (опционально 30)
- Рабочий тормоз: дисковый тормоз на переднем мосту воздействует на задний мост посредством карданного вала
- Стояночный тормоз: электрогидравлический дисковый тормоз с пружинным энергоаккумулятором в переднем мосту, воздействует на задний мост посредством карданного вала, включая функцию Hill-Hold

Погрузочное устройство

- Погрузочный рычаг: высота подъема 3040 мм
- Быстросменное устройство (Weidemann HV/HT - C), гидравлическое
- Кинематика: P
- Подъемный цилиндр: 2
- Опрокидывающий цилиндр: 1
- Плавающее положение для подъемных и опрокидывающих цилиндров

Гидравлика

- Джойстик с механической системой вспомогательного управления с переключателем направления движения
- 3-й контур управления спереди с помощью рычага с простой фиксацией для непрерывного режима

Прочее

- Литой контргруз

Приведенные иллюстрации, оснащение и данные могут отличаться от действующей программы поставок в вашей стране. Может быть показано специальное оснащение, за которое взимается дополнительная плата. Права на внесение изменений сохранены.

Copyright © 2025 Weidemann | www.weidemann.de

Опциональное оборудование

Кабина водителя

- Защитная крыша, откидная, eps, проверенная в соответствии с ROPS/FOPS
- Кабина, 2 цельные двери
- Кабина, 2 состоящие из двух частей двери
- Лобовое и заднее стекла, включая стеклоочистители спереди и сзади
- Кондиционер
- Комплект для подключения радиоприемника DAB+ (антенна, динамики)
- Радио DAB+ в сборе
- Солнцезащитная шторка

Сиденье

- Сиденье с обивкой из искусственной кожи, с пневматической подвеской
- Сиденье с обивкой из искусственной кожи; с пневматической подвеской; обогрев сиденья
- Сиденье с текстильной обивкой (стандартное оснащение для кабины)
- Сиденье с текстильной обивкой, с пневматической подвеской
- Сиденье с текстильной обивкой; с пневматической подвеской; обогрев сиденья

Системы освещения

- Система освещения согласно StVZO (ширина освещения снаружи: 1036 мм)
- Светодиодная система освещения согласно StVZO (ширина освещения снаружи: 1176 мм)
- Светодиодные фары рабочего освещения Performance (2000 лм) на защитной крыше водителя, 2 спереди, 2 сзади
- Комплект для использования проблескового маячка
- Светодиодный проблесковый маячок (желтый), соблюдайте национальные предписания!
- Проблесковый маячок (желтый) с магнитным основанием, соблюдайте национальные предписания!

Допуск **&** движение по дорогам

- Индивидуальное разрешение на эксплуатацию < 25 км/ч
- Индивидуальное разрешение на эксплуатацию > 25 км/ч
- Держатель номерного знака спереди и сзади

Привод **&** мосты

- Дизельный двигатель Yanmar 3TNV86 33,3 кВт/45 л. с. (использование при температуре от -15 до +45 °C!)
- Дизельный двигатель Yanmar 3TNV86 40,1 кВт/55 л. с. (использование при температуре от -15 до +45 °C!)
- Ручка акселератора
- Система предварительного прогрева двигателя (охлаждающая жидкость) + система предварительного прогрева гидравлического масла 230 В
- Ось планетарных шестерен PA940, гидростатический полный привод среднего давления, 20 км/ч (30 км/ч), (раздаточная коробка, карданный вал, 100-процентная блокировка дифференциала)
- Ось планетарных шестерен PA940, гидростатический полный привод высокого давления, 20 км/ч (30 км/ч), (раздаточная коробка, карданный вал, 100-процентная блокировка дифференциала)
- Ограничение тягового усилия
- Режим движения: автоматический/Eco/навесное оборудование
- Режим движения: автоматический/Eco/M-Drive
- 30 км/ч (повышение скорости)
- Ограничитель скорости, пропорциональный (устройство для движения с малой скоростью)

Шины

- 10.0/75-15.3 AS ET80, профиль AS, ширина 1044 мм, высота 2320 мм
- 10.0/75-15.3 AS ET-5, профиль AS, ширина 1214 мм, высота 2320 мм
- 11.5/80-15.3 AS ET40, профиль AS, ширина 1150 мм, ширина в повернутом состоянии 1340 мм, высота 2363,5 мм
- 31x15.50-15 AS ET0, профиль AS, ширина 1310 мм, высота 2315 мм
- 31x15.50-15 AS ET-37, профиль AS, ширина 1394 мм, высота 2330 мм
- 31x15.50-15 AS ET0 Starco, профиль AS, ширина 1320 мм, высота 2320 мм
- 31x15.50-15 AS ET-37 Starco, профиль AS, ширина 1394 мм, высота 2320 мм
- 15.0/55-17 AS ET0, профиль AS, ширина 1310 мм, высота 2375 мм
- 15.0/55-17 AS ET-40, профиль AS, ширина 1400 мм, высота 2375 мм
- 425/55 R 17 AS ET-40 Alliance 570, профиль AS, ширина 1445 мм, высота 2375 мм
- Сдвоенные шины 11.5/80-15.3 AS спереди, профиль AS, ширина 1780 мм, высота 2363,5 мм
- 31x15.50-15 EM ET0, профиль EM, ширина 1340 мм, высота 2325 мм
- 31x15.50-15 EM ET-37, профиль EM, ширина 1414 мм, высота 2325 мм
- 12-16.5 EM ET45, профиль EM, ширина 1155 мм, ширина в повернутом состоянии 1350 мм, высота 2340,5 мм
- 425/40 B17 ET0 PR14 Delcora GSP+, профиль EM, ширина 1365 мм, высота 9,0 мм
- 31x15.5-15 BKT TracMaster ET 0, профиль RP, ширина 1345, высота 2335 мм
- 31x15.5-15 BKT TracMaster ET-37, профиль RP, ширина 1418 мм, высота 2335 мм

Приведенные иллюстрации, оснащение и данные могут отличаться от действующей программы поставок в вашей стране. Может быть показано специальное оснащение, за которое взимается дополнительная плата. Права на внесение изменений сохранены.

Copyright © 2025 Weidemann | www.weidemann.de

- 33x15.5-15 BKT TracMaster ET-37, профиль RP, ширина 1424 мм, высота 2362,5 мм
- 10-16.5 Sure Trax ET40 BKT, профиль SureTrax, ширина 1128 мм, ширина в повернутом состоянии 1300 мм, высота 2322,5 мм
- 12-16.5 Sure Trax ET45 BKT, профиль SureTrax, ширина 1175 мм, ширина в повернутом состоянии 1370 мм, высота 2357,5 мм
- 305/70 R16.5 ET0 Multiuse 550, профиль Multiuse, ширина 1244 мм, высота 2346 мм
- 315/55R16 Conti MPT81 ET-30, профиль MPT81, ширина 1302 мм, высота 2305 мм
- Шины в повернутом состоянии

Погрузочное устройство

- P-кинематика, высота подъема 3200 мм
- PZ-кинематика, высота подъема 3200 мм

Быстросменные плиты

- Weidemann HV/HT - C - ECS (гидравл. – easy coupler system)
- Euro (гидравл. – ISO23206 EURO HV), (включая две муфты SVK размера 3)
- SkidSteer (гидравл. – SAEJ2513 SSL HV)
- SMS HV (гидравл.)
- Kramer HV/WL - C (гидравл.)
- Блокирующий клапан (защита труб подъемных и опрокидывающих цилиндров от разрыва) включая Плавающее положение
- Гашение колебаний при загрузке
- Индикатор положения ковша

Гидравлика

- Shell PANOLIN S4 HLP Synth 46 (гидравлическое биомасло)

Гидравлика спереди

- 3-й контур управления, пропорциональный (управление: посредством колесика управления спереди на джойстике), включая режим непрерывной работы посредством переключателя, сброс давления в 3-м контуре управления спереди на погрузочном устройстве, регулировка объема масла
- 4-й контур управления, пропорциональный, последовательный, включая режим непрерывной работы посредством переключателя, сброс давления в 4-м контуре управления спереди на погрузочном устройстве, управление: посредством колесика управления вверху на джойстике
- Рабочая гидравлика (58,5 л/мин), большой насос
- Система High Flow – высокопроизводительная гидросистема простого действия (84 л/мин), (две муфты: 1 Flat Face размера 4A, штекер/1 Flat Face размера 4A, втулка), управление: посредством переключателя (0 - 1)
- Отвод без давления спереди (1 Flat Face размера 3, штекер), включая линию отвода утечек (1 Flat Face размера 2, штекер)
- Быстроразъемное соединение Faster, 2-ходовое – со стороны машины
- Быстроразъемное соединение Faster, 2-ходовое – со стороны машины + со стороны навесного оборудования
- 2 быстроразъемных соединения Faster, 2-ходовые – со стороны машины
- 2 быстроразъемных соединения Faster, 2-ходовые – со стороны машины + со стороны навесного оборудования

Гидравлика сзади

- Гидравлическое соединение сзади, двойного действия, посредством переключающего клапана (две муфты SVK размера 3), (3-й контур управления спереди или сзади), управление: посредством переключателя (0 - 1) + 3-й контур управления
- Два гидравлических соединения сзади, двойного действия (четыре муфты SVK размера 3), включая отдельный клапан управления (25 л/мин), управление: посредством 2 переключателей (1 - 0 - 2)
- Отвод без давления сзади (1 SVK размера 3, штекер), включая линию отвода утечек (1 Flat Face размер 2, штекер)

Электрика

- Дополнительный блок управления
- Прерыватель цепи АКБ, 2 схемы (отсоединение бортовой электросети и генератора посредством 2 ходов контактов аккумулятора)

Электрические разъемы спереди

- Розетка спереди, 13-контактная (2 электрические функции E1/E2 и освещение), (управление: посредством 2 кнопок на джойстике; 1-я функция без фиксации, 2-я функция с фиксацией)
- Розетка спереди, 13-контактная (2 электрические функции E1/E2 и освещение), (управление: посредством 2 кнопок на джойстике; 1-я функция с фиксацией, 2-я функция без фиксации)
- Розетка спереди, 13-контактная (2 электрические функции E1/E2 и освещение), (управление: посредством 2 кнопок на джойстике; 1-я функция без фиксации, 2-я функция без фиксации)
- Розетка спереди, 13-контактная (2 электрические функции E1/E2 и освещение), (управление: посредством 2 кнопок на джойстике; 1-я функция с фиксацией, 2-я функция с фиксацией)

Электрические разъемы сзади

- Розетка сзади, 3-контактная (2 электрические функции E3/E4, переключение на розетку спереди), (управление: посредством переключателя; 1-я функция с фиксацией, 2-я функция с фиксацией)
- 7-контактная розетка сзади для освещения заднего навесного оборудования

Приведенные иллюстрации, оснащение и данные могут отличаться от действующей программы поставок в вашей стране. Может быть показано специальное оснащение, за которое взимается дополнительная плата. Права на внесение изменений сохранены.

Copyright © 2025 Weidemann | www.weidemann.de

Опции обеспечения безопасности

- Сигнализатор заднего хода (акустический)
- Иммобилайзер KAT (управление: посредством закодированного ключа зажигания)

Специальное лакокрасочное покрытие

- Специальное лакировочное покрытие RAL, одноцветное – вместо красного Weidemann
- Специальное лакокрасочное покрытие RAL, многоцветное

Прочее

- Балластный груз плиты основания (100 кг)
- Балластный груз плиты основания (180 кг)
- Ящик с инструментами, вкл. набор инструментов и рычажный смазочный шприц
- Комбинированный ящик (для комбинированного набора)
- Комбинированный набор (знак аварийной остановки/аптечка)
- Полностью автоматическая централизованная система смазки

Продление гарантийного срока*

- Economy 24 месяца (2500 ч)
- Economy 36 месяцев (3000 ч)
- Economy 48 месяцев (3500 ч)
- Economy 60 месяцев (4000 ч)
- Premium 24 месяца (3000 ч)
- Premium 36 месяцев (4000 ч)
- Premium 48 месяцев (5000 ч)
- Premium 60 месяцев (6000 ч)

*Предложения по продлению срока гарантии в Германии в настоящее время пересматриваются – дополнительная информация будет предоставлена в ближайшее время.

Сцепные устройства и устройства для эвакуации

- Сцепное устройство, шаровая головка K50
- Автоматическое сцепное устройство

Самоходная рабочая машина со сцепкой

- Автоматическое сцепное устройство

Приведенные иллюстрации, оснащение и данные могут отличаться от действующей программы поставок в вашей стране. Может быть показано специальное оснащение, за которое взимается дополнительная плата. Права на внесение изменений сохранены.

Copyright © 2025 Weidemann | www.weidemann.de