WL20e

Lastik tekerlekli yükleyici

Elektrikli, pratik, sıfır emisyon

WL20e Wacker Neuson tarafından geliştirilmiş, tamamen elektrikle çalışan ilk lastik tekerlekli yükleyicidir. Performans özellikleri dizelle çalışan geleneksel makinelerle yarışır. Yerleşik 48 Volt lityum iyon akü üç farklı performans sınıfında sunulmuş olup böylece çalışma ve şarj süreleri çalışma gereksinimlerine göre tercih edilebilmektedir. WL20e sahada tamamen egzoz çıkarmadan çalışır ve gürültü seviyesi çok daha düşüktür. Bu da kullanıcılar için yüksek esneklik, çevreye duyarlılık ve işletim maliyetlerinde belirgin tasarruf anlamına gelir.

Öne çıkanlar

- Kullanımda denenmiş ve kendini kanıtlanmış yenilikçi teknoloji
- Yüksek performanslı lityum iyon akü
- Kolay şarj olanakları
- Konforlu kabin
- Katlanabilir sürücü koruma tavanı EPS (Easy Protection System - Kolay Koruma Sistemi)

Teknik bilgiler

Akü standart

Akü teknolojisi	Lityum iyon
Akü gerilim sınıfı	48 V
Akü kapasitesi	14,1 kWs
Pil ağırlığı	132 kg
Onboard şarj gücü (maks.)	3 kW
Yüklenme zamanı (0-100%)	4 - 6* h
Yüklenme zamanı (20-80%)	2,9* h
Çalışma süresi maks.	3,27** h

Akü seçenek 1

Akü teknolojisi	Lityum iyon
Akü gerilim sınıfı	48 V
Akü kapasitesi	18,7 kWs
Pil ağırlığı	148 kg
Onboard şarj gücü (maks.)	6 kW
Yüklenme zamanı (0-100%)	3 - 8* h
Yüklenme zamanı (20-80%)	1,9* h
Çalışma süresi maks.	5,07** h

Akü seçenek 2

Akü teknolojisi	Lityum iyon
Akü gerilim sınıfı	48 V
Akü kapasitesi	23,4 kWs
Pil ağırlığı	165 kg
Onboard şarj gücü (maks.)	6 kW
Yüklenme zamanı (0-100%)	4 - 10* h
Yüklenme zamanı (20-80%)	2,4* h
Çalışma süresi maks.	7,30** h

Elektrik motoru

Sürüş hidroliği motoru (EN60034-1)	6,5 kW
Motor çalışma hidroliği (EN60034-1)	8,5 kW

Elektrik sistemi

İşletme gerilimi	12 V

Ağırlıklar

Kova kapasitesi (standart kova)	0,19 m³
Çalışma ağırlığı	2.170 - 2.350 kg
Kovayla devrilme yükü - makine düz, yükleyici şasesi yatay	1.550 - 1.620 kg
Kovayla devrilme yükü - makine bükülmüş, yükleyici şasesi yatay	1.210 - 1.320 kg
Palet çatalıyla devrilme yükü - makine düz, yükleyici şasesi yatay	1.110 - 1.160 kg
Palet çatalıyla devrilme yükü - makine bükülmüş, yükleyici şasesi yatay	860 - 940 kg

Sürücü kabini

sürücü kabini	FSD (EPS, kabin)

Gösterilen resimler, ekipman ve veriler, ülkenizdeki mevcut teslimat programından farklı olabilir. Ek ücrete tabi olan isteğe bağlı ekstralar gösterilebilir. Değişiklik yapma hakkı saklıdır.

Copyright © 2025 Wacker Neuson SE | www.wackerneuson.com

Dolum miktarları

Tank kapasitesi hidrolik yağı	20 l

Tahrik sistemi

Tahrik sistemi türü	elektrikli
Güç ünitesi	Kardan mili
Sürüş kademeleri	1
Aks	T80
Yürüme hızı standart	0-15 km/s
Servis freni	Dört tekerlekte etkili kampana fren
Park freni	elektrikli

Hidrolik sistemi

Çalışma hidroliği besleme miktarı (maks.)	32 l/dk.
Çalışma hidroliği çalışma basıncı (maks.)	225 bar

Kinematik

Kinematik türü	P
Kaldırma silindiri	2
Devirme silindiri	1
Hızlı değişim sistemi	hidrolik

Direksiyon

Manevra tipi	Hidrolik mafsallı salınım direksiyonu
Direksiyon silindiri	1
Salınım açısı	± 12 Derece

Gürültü karakteristik değerleri

Ortalama ses gücü seviyesi LwA (açık kabin)	85,1 dB(A)
Garanti edilen ses gücü seviyesi LwA (açık kabin)	87 dB(A)
Belirtilen ses basıncı seviyesi LpA (açık kabin)	76 dB(A)
Ortalama ses gücü seviyesi LwA (kabin)	85,1 dB(A)
Garanti edilen ses gücü seviyesi LwA (kabin)	87 dB(A)
Belirtilen ses basıncı seviyesi LpA (kabin)	75 dB(A)

Diğer bilgiler

FSD = Sürücü koruyucu tavan
EPS = Kolay Koruma Sistemi (katlanabilir sürücü koruma tavanı)
ISO 14397'ye uygun devrilme yük hesaplaması

*Şarj süresi farklı şarj yöntemlerine bağlıdır. Entegre şarj cihazı 3 kW (standart), ek entegre şarj cihazı ile toplamda 6 kW (seçenek) Aşağıda mevcut şarj prizleri bulunmaktadır: 230 V / 10 A Schuko, 230 V / 16 A CEE (mavi, 3 pin), 400 V / 16 A CEE (kırmızı, üç fazlı, 5 pin), 400 V / 16 A (tip 2 priz tuvar kutusu, IEC 62196) ve diğer adaptör prizleri.
**Pilin çalışma süresi kullanım koşullarına, çalışma türüne ve sürüş tarzına bağlı olarak farklılık gösterir. Bu sayede daha uzun bir çalışma süresi elde edilebilir. Ekstrem koşullarda belirtilen çalışma sürelerinin altında da kalınabilir. Belirtilen çalışma süreleri makinenin aralıksız çalıştırılması durumuna göredir.

Gösterilen resimler, ekipman ve veriler, ülkenizdeki mevcut teslimat programından farklı olabilir. Ek ücrete tabi olan isteğe bağlı ekstralar gösterilebilir. Değişiklik yapma hakkı saklıdır.

Copyright © 2025 Wacker Neuson SE | www.wackerneuson.com

Boyutlar

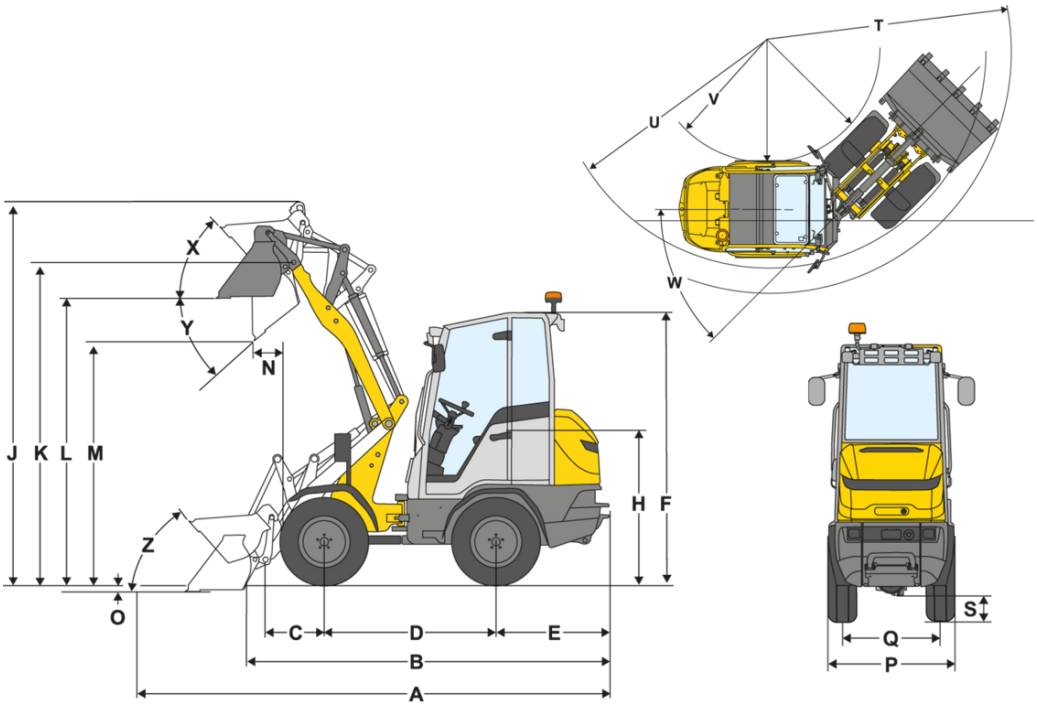

A	Toplam uzunluk	3.697 mm
B	Kepçesiz toplam uzunluk	3.061 mm
C	Kepçe dönme noktası (eksenin merkezine)	509 mm
D	Dingil mesafesi	1.468 mm
E	Arka çıkıntı	971 mm
F	Sürücü koruma tavanlı yükseklik (sabit)	2.259 mm
	Katlanabilir sürücü koruma tavanlı yükseklik (EPS)	2.336 mm
F	Katlanabilir sürücü koruma tavanlı yükseklik (EPS), katlanmış	1.939 mm
	Kabin ile yükseklik	2.301 mm
H	Koltuk yüksekliği	1.292 mm
J	Toplam çalışma yüksekliği	3.248 mm
K	Kepçe dönme noktası (maks. kaldırma yüksekliği)	2.710 mm
L	Yükleme yüksekliği	2.436 mm
M	Boşaltma yüksekliği	2.017 mm
N	Menzil (M'de)	296 mm
O	Kazı derinliği	83 mm
P	Toplam genişlik	1.052 mm
Q	İz genişliği	804 mm
S	Yerden yükseklik	219 mm
T	Maksimum yarıçap	2.645 mm
U	Dış kenardaki yarıçap	2.379 mm
V	İç yarıçap	1.205 mm
W	Bükülme açısı	45 °
X	Maksimum kaldırma yüksekliğinde geri yuvarlanma açısı	50 °
Y	Devirme açısı	40 °
Z	Zeminde geri yuvarlanma açısı	49 °

Gösterilen resimler, ekipman ve veriler, ülkenizdeki mevcut teslimat programından farklı olabilir. Ek ücrete tabi olan isteğe bağlı ekstralar gösterilebilir. Değişiklik yapma hakkı saklıdır.

Copyright © 2025 Wacker Neuson SE | www.wackerneuson.com