ET16

Excavadora sobre orugas convencional

La mejor de su categoría en cuanto al tamaño de la cabina

Además de tener una cabina muy cómoda, la ET16 convence por su diseño compacto y robusto. Con un peso de embarque de menos de 1,6 toneladas, puede transportarse de una obra a otra de forma fácil y rápida. Gracias a su manejo seguro y sencillo, es una acompañante ideal en cualquier uso. Con el sistema hidráulico Load Sensing (LUDV), los movimientos del joystick son siempre iguales y el usuario puede trabajar con comodidad y sin cansancio.

Aspectos destacados

- Motorización más eficiente con modo de conducción LUDV
- Tren de rodaje telescópico hidráulico con ensanche de la pala niveladora
- Cabina grande, ergonómica y cómoda
- Transporte más fácil mediante remolque de automóvil
- Manejo por joystick hidráulico

Ficha técnica

Hidráulica

Presión de trabajo hidráulica	200,0 bar
Bomba de engranajes	ZRP
Caudal	33,0 l/min
Caudal de bombeo máx.	35,0 l/min
Capacidad del depósito	20,0 l

Datos de rendimiento mecánicos

Velocidad de desplazamiento	4,1 km/h

Datos mecánicos

Longitud	3.644,0 mm
Anchura	990,0 mm
Altura	2.285,0 mm
Peso de servicio (mín.-máx.)	1.529,0 - 1.842,0 kg
Profundidad de excavación (máx.)	2.413,0 mm

Motor de combustión interna

Refrigeración	Refrigeración por agua
Modelo de motor	Motor diésel
No. de cilindros	3,0
Cilindrada	1.116,0 cm3
Inclinación máx.	30,0 °
Tipo de combustible	HVO EN15940
Potencia nominal	13,8 kw
Número de revoluciones nominal	2.200,0 1/min
Valores límite para emisiones de escape	EU Stage V
Capacidad de la batería (valor nominal)	44,0 Ah
Fabricante del motor	Yanmar
Denominación del motor	3TNV76-XNSV

Parámetros medio ambiente

Nivel de presión acústica LpA	79,0 dB(A)
Nivel de potencia acústica LWA, garantizada	93,0 dB(A)

Chasis de ancho

Presión de trabajo de la hidráulica	200,0 bar

Transporte y almacenamiento

Peso de transporte	1.402,0 kg

Las imágenes, el equipamiento y los datos que se muestran pueden diferir de la gama de productos actualmente disponible en su país. Puede que en determinadas circunstancias se muestren equipamientos opcionales sujetos a un recargo en el precio. Se reserva el derecho a realizar cualquier modificación.

Copyright © 2025 Wacker Neuson SE | www.wackerneuson.com

Dimensiones

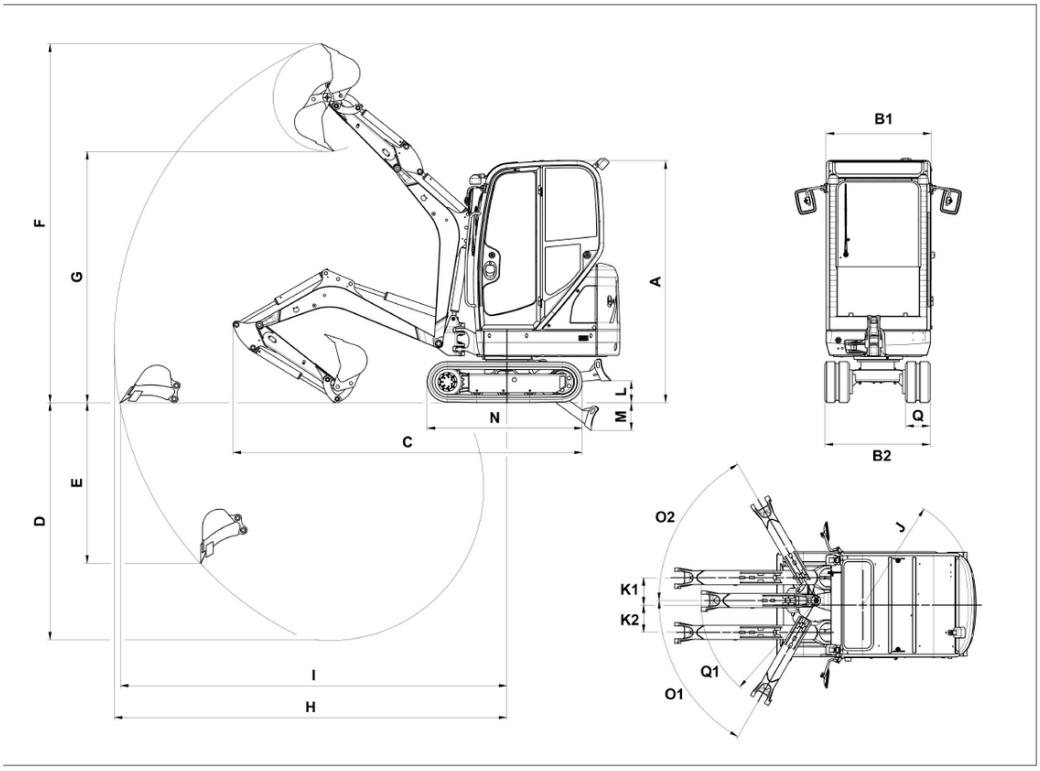

A	Altura canopy	2.285 mm
B1	Anchura superestructura giratoria	990 mm
B2	Anchura tren de rodaje	990 mm
C	Longitud de transporte brazo de cuchara corto	3.644 mm
	Longitud de transporte brazo de cuchara largo	3.607 mm
D	Profundidad de excavación máx., brazo de cuchara corto	2.242 mm
	Profundidad de excavación máx., brazo de cuchara largo	2.413 mm
E	Profundidad de excavación máx., brazo de cuchara corto	1.642 mm
	Profundidad de excavación máx., brazo de cuchara largo	1.802 mm
F	Altura de penetración máx., brazo de cuchara corto	3.387 mm
	Altura de penetración máx., brazo de cuchara largo	3.508 mm
G	Altura de descarga máx., brazo de cuchara corto	2.371 mm
	Altura de descarga máx., brazo de cuchara largo	2.493 mm
H	Radio de excavación máx., brazo de cuchara corto	3.700 mm
	Radio de excavación máx., brazo de cuchara largo	3.861 mm
I	Alcance máximo en el suelo, brazo de cuchara corto	3.648 mm
	Alcance máximo en el suelo, brazo de cuchara largo	3.811 mm
J	Radio de giro trasero	1.075 mm
K1	Desplazamiento lateral máx. de la pluma (en el lado derecho desde el centro de la cuchara)	432 mm
K2	Desplazamiento lateral máx. de la pluma (en el lado izquierdo desde el centro de la cuchara)	287 mm
N	Longitud mecanismo de transmisión	1.462 mm
O1	Ángulo de giro máx. (sistema de brazo a la izquierda)	73 °
O2	Ángulo de giro máx. (sistema de brazo a la derecha)	49 °
Q1	Radio de giro de la pluma izquierdo	1.195 °
	Distancia cuchara pala niveladora, brazo de cuchara corto	452 mm
	Distancia cuchara pala niveladora, brazo de cuchara largo	385 mm

Las imágenes, el equipamiento y los datos que se muestran pueden diferir de la gama de productos actualmente disponible en su país. Puede que en determinadas circunstancias se muestren equipamientos opcionales sujetos a un recargo en el precio. Se reserva el derecho a realizar cualquier modificación.

Copyright © 2025 Wacker Neuson SE | www.wackerneuson.com