

8085T

Teleskophjullastare

ÄNNU FLER MÖJLIGHETER

Den effektstarka 8085T är som standard utrustad med en 55 kW Deutz-motor. Den teleskoperbara lastsystemets smala boxkonstruktion ger optimal sikt. Teleskophjullastaren har bättre räckvidd samt större staplings- och skyfflingshöjd. Utöver detta ger det odelade chassit även på denna modell konstant nyttolast och stabilitet.

Arbetshydraulik: Den lastoberoende flödesfördelningen (LUDV) ger ett parallellt utförande i olika hydraulfunktioner

Teleskoperbart lastsystem: Ökad produktivitet tack vare ökad räckvidd, staplings- och tipphöjd samt optimal överblick tack vare den smala lådkonstruktionen

Panoramahytt: Den optimala panoramahytten ger maximal sikt uppåt

Fyra körlägen: Power, Eco, Road och CSD – rätt och bränslesparande körinställning för varje användning

Smart Attach: Byte av hydrauliska redskap sker snabbt, enkelt och säkert tack vare helhydraulisk snabbväxlingsplatta, som är standard

Tekniska data

Motordata, Standard

Motortillverkare	Deutz
Motoreffekt	55,4 kW
Motoreffekt	75 PS
Cylindervolym	2.924 cm³
Avgaskrav EU steg	V
Avgasefterbehandling	DOC / DPF

Vikter

Skopand volym (standardskopa)	0,85 m³
Nyttolast (max.)	1.530 kg
Arbetsvikt	5.600 - 6.200 kg
Nyttolast (S=1.25)	2.100 kg
Tipplast (standardskopa)	3.300 kg
Tipplast (pallgafflar)	2.625 kg

Volymer

Drivmedeltankens volym	85 l
Hydrauloljetankens volym	50 l

Drivsystem

Standard hastighet	0-20 km/h
Körhastighet Tillval 1	0-30 km/h
Körhastighet Tillval 2	0-40 km/h
Differentiallås	100% framaxel + bakaxel

Hydraulsystem

Flöde, arbetssystemets hydraulsytem (max.)	90 l/min

Kinematik

Kinematik, typ	Z
Snabbväxlingssystem	Kramer HV/WL-C; inklusive Smart Attach

Styrning

Styrutslag maximalt	40 Grad

Karakteristiska bullervärden

Garanterad bullerexponering LwA (förarhytten)	101 dB(A)
Buller, uppmätt, LwA	99,4 dB(A)
Ljudtryck vid förarplats	74 dB(A)

De visade illustrationerna, utrustningarna och data kan avvika från aktuellt leveransprogrammet i respektive land. Det kan hända att illustrationerna är specialutrustningar till extra kostnad. Ändringar förbehålls.

Copyright © 2026 Kramer-Werke GmbH | www.kramer.de

Mått

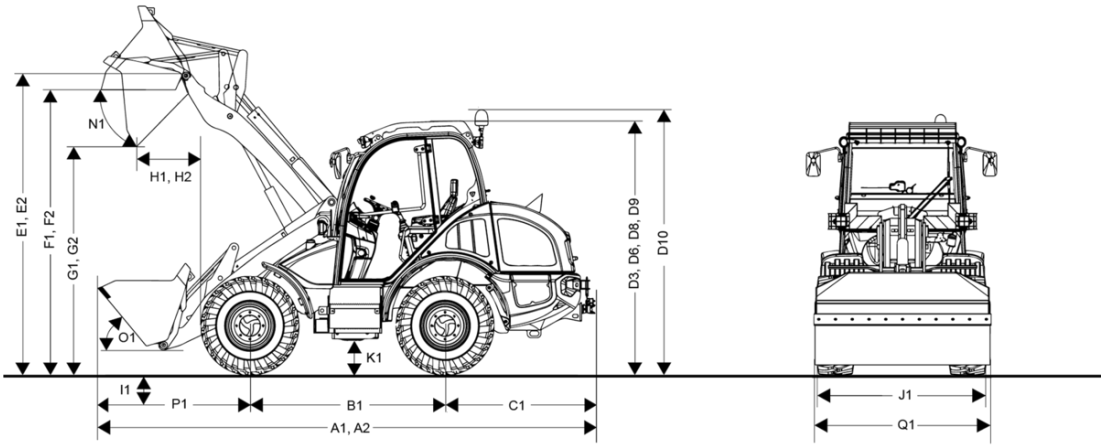

A1	Total längd med påbyggnadsredskap	5.955 mm
B1	Hjulbas centrum	2.020 mm
C1	Bakre överhäng	1.490 mm
D3	Höjd med förarhytt	2.471 mm
D6	Höjd med luftkonditioneringsanläggning	2.556 mm
D8	Höjd med panoramahytt	2.511 mm
D9	Höjd med panoramahytt och luftkonditioneringsanläggning	2.556 mm
D10	Total höjd med roterande varningsljus	2.746 mm
E1	Maximal höjd skopvridpunkt inkörd	3.730 mm
E2	Maximal höjd skopvridpunkt utmatad	4.825 mm
F1	Lasthöjd inkörd	3.520 mm
F2	Lasthöjd utmatad	4.620 mm
G1	Tipphöjd inkörd	3.010 mm
G2	Tipphöjd utmatad	4.100 mm
H1	Tippavstånd inkörd	600 mm
I1	Grävdjup	45 mm
H2	Tippavstånd utmatad	1.060 mm
J1	Total bredd	1.807 mm
K1	Markfrigång	330 mm
L1	Vändradie hjulytterkant	2.840 mm
M1	Styrvinkel	40 °
M2	Pendelvinkel	22 °
N1	Tippningsvinkel vid maximal lyfthöjd inkörd	40 °
N2	Tippningsvinkel vid maximal lyfthöjd utmatad	40 °
O1	Tippningsvinkel på marken	41 °
P1	Avstånd från framaxelns mitt till kuggspetsen	2.456 mm
Q1	Skopbredd	1.950 mm
R1	Staplingshöjd inkörd	3.490 mm
R2	Staplingshöjd utmatad	4.590 mm

De visade illustrationerna, utrustningarna och data kan avvika från aktuellt leveransprogrammet i respektive land. Det kan hända att illustrationerna är specialutrustningar till extra kostnad. Ändringar förbehålls.

Copyright © 2026 Kramer-Werke GmbH | www.kramer.de

Standardutrustning

Förarhytt

- Ljudisolerad, vibrationsdämpad, fyrpunktsupphängd hytt med stora och djupt neddragna rutor, värmeisolerande rutor och värmeslingor i bakrutan
- In- och urstigning på båda sidor maskinen
- Mekaniskt fjädrande komfortstol (MSG85/722) med automatiskt säkerhetsbälte, justerbar för vikt, ryggstödets lutning och fram/bakposition
- Kraftfullt värmepaket med tre steg med defrostermunstycken vid vindrutan
- Färgmärkta vippströmbrytare för hydraulsystem, elsystem, körsystem samt säkerhetsfunktioner
- Teleskoperbar rattstång med justerbar lutning
- Fällbar konsol med styrspak
- Solskydd, inre backspegel, 12 volts strömuttag, hyttbelysning, stora fällbara yttre backspeglar på båda sidor
- Vindrutetorkare fram och bak, med intervallfunktion fram
- Arbetsstrålkastare, 2x Basic med lysdioder bak, arbetsstrålkastare 2x Basic med lysdioder fram (1000 Lumen)
- Belysning enligt tyska trafikbestämmelser
- Godkänd enl. ROPS och FOPS II

Motor

- Batterifrånskiljare
- Fläkt med vätskefriktionskoppling
- Automatiskt motorstopp

Kraftöverföring

- Kombinerad broms- och krypkörningspedal
- 100% inkopplingsbar differentialspärr i framaxeln
- Mekanisk parkeringsbroms
- Smörjmedelsrör till pendelbult

Styr- och arbetshydraulik

- Hydrostatisk fyrhjulsstyrning med nödstyrning
- Elektronisk styrspak för lyft/sänk
- Tryckavlastad tredje styrkrets
- Tippning av lastsystem samt teleskoperingsfunktion med vippströmbrytare för val av körriktning samt integrerad tredje styrkrets (proportionalstyrning) och integrerad funktionsbelysning i styrspaken

Kinematik

- Smart Attach (helt hydraulisk snabbväxlingsanordning)
- Z-kinematik
- Avskrapare på teleskoparm

Dokumentation

- Bruksanvisning; servicehäfte

Tillval

Förarplats & Hytt

- Hytt med skjutfönster i vänster dörr
- Panoramahytt
- Luftdämpad förarstol med stöd för ländryggen och värme (MSG95AL/722)
- Värmare
- Uppvärmda yttre backspeglar
- Luftkonditioneringsanläggning
  - endast tillsammans med:
    - Panoramahytt
- Dokumentlåda
- Förberedd för radio DAB+ (antenn, högtalare)
- Radio med DAB+ (radio BT, antenn, högtalare)
- 7” display + Jog-Dial (inkl. vinkelvisning, justering av oljemängd, inställning av automatisk laststabilisering, dragkraft och styrspakens känslighet)
- Hållare för mobiltelefon + uttag för USB
- Backkamera
  - endast tillsammans med:
    - 7” display + Jog-Dial (inkl. vinkelvisning, justering av oljemängd, inställning av automatisk laststabilisering, dragkraft och styrspakens känslighet)

De visade illustrationerna, utrustningarna och data kan avvika från aktuellt leveransprogrammet i respektive land. Det kan hända att illustrationerna är specialutrustningar till extra kostnad. Ändringar förbehålls.

Copyright © 2026 Kramer-Werke GmbH | www.kramer.de

Belysning

- Roterande varningslampa med lysdioder
- Arbetsstrålkastare, 4x Basic med lysdioder fram (1000 Lumen)
- Arbetsstrålkastare, 2x Basic med lysdioder på sidan (1000 Lumen)
- Arbetsstrålkastare, 2x Basic med lysdioder på teleskoparm - lastarmar (1000 Lumen)

Tillstånd vägtrafik

- Hållare för registreringsskylt (inkl. belysning)
  - innehåller:
    - belysning för registreringsskylt
    - Hållare fram och bak för registreringsskylt
- Kantbelysning för specialskopor inklusive sidomarkeringsbelysning
- Godkänd för användning på allmänna vägar (standard)*
- Typgodkänd som EU-traktor (LOF-ZGM-EG-godkänd, 2003/37EG - klass T1)
  - endast tillsammans med:
    - Hållare för registreringsskylt (inkl. belysning)
    - Kontaktdon bak med 7 stift
    - Dessutom måste man välja ett godkänt släpvagnsdrag!
- Typgodkänd som EU-traktor (LOF-ZGM-EG-godkänd, 2003/37EG - klass T1) - endast för Tyskland
  - endast tillsammans med:
    - Hållare för registreringsskylt (inkl. belysning)
    - Kontaktdon bak med 7 stift
    - Dessutom måste man välja ett godkänt släpvagnsdrag!

*Tyskland, Luxemburg, Nederländerna, Österrike, Slovakien, Tjeckien, Schweiz, Estland, Lettland, Litauen, Ungern

Färddrivning & styrning

- Motor-stopp automatik (standard)
- 100 % differentialspärr som kan aktiveras i bakaxeln
- Ecospeed 40 km/h inkl. Smart Driving
  - endast ihop med:
    - Nummerplåtshållare (inkl. nummerplåtsbelysning)
    - Laststabilisator (vibrationsdämpare)
- Ecospeed 40 km/h inkl. Smart Driving (strypt till 20 km/h)
  - endast ihop med:
    - Nummerplåtshållare (inkl. nummerplåtsbelysning)
    - Laststabilisator (vibrationsdämpare)
- Hydrostat 30 km/h
  - endast ihop med:
    - Laststabilisator (vibrationsdämpare)
    - Nummerplåtshållare (inkl. nummerplåtsbelysning)
- Körläge Power-/Eco-/Road-/Pedal-läge (inkl. långsamkörningsanordning & handgas)
- Styrningstyp Smart Steering
  - endast ihop med:
    - 7"-skärm + Jog-Dial (inkl. vinkelindikation, oljemängdjustering, justerbar automatisk laststabilisator, dragkraftsreglering, känslighet joystick)

Däck

Ej godkänt för typgodkända jordbruks- eller skogsbrukstraktorer (direktiv 2003/37EG - kategori T1)

- Mitas 340/80-20 (12.5-20) MPT-04 (standard)

Däck för EG-traktor

Krav för typgodkända jordbruks- eller skogsbrukstraktorer (direktiv 2003/37EG - kategori T1)

- Firestone 405/70R18 Duraforce - universalprofil
- Alliance 380/75 R20 580 ET0 - dragkraftsprofil
- Michelin 400/70 R18 XMCL ET0
- Nokian 360/80R20 TRI 2 - kommunalprofil (observera - inget grävdjup - minskad styrvinkel)
- Trelleborg 340/80R18 TH500 ET0

Lastsystem & snabbväxlare

- Laststabilisator (svängningsdämpare)
- Smart Attach (helt hydraulisk snabbväxlingsanordning); System Kramer HV/WL-C (standard)
- Hydraulisk snabbväxlingsanordning, system EURO (tekniska data och tillgängliga redskap kan variera)

De visade illustrationerna, utrustningarna och data kan avvika från aktuellt leveransprogrammet i respektive land. Det kan hända att illustrationerna är specialutrustningar till extra kostnad. Ändringar förbehålls.

Copyright © 2026 Kramer-Werke GmbH | www.kramer.de

Hydraulik

- Värmarpaket
  - med:
    - Värmning av hydrauloljan (230V)
    - Värmning av kylarvätskan (230V)
    - Värmning av drivmedel (230V)
- Hydraulsystemet är fyllt med miljövänlig och biologiskt nedbrytbar hydraulolja

Hydraulik – i främre området

- Omkopplingsventil fram på tredje styrkrets
- Trycklös hydrauloljeretur fram + läckolja
- Highflow; inkl. 1 dubbelverkande styrkrets för redskapets matningsrörelser, inklusive läckoljeledning och tryckfri retur
  - Rekommenderas:
    - Kontaktdon fram med sju stift (två omkopplingslägen)
    - Körlägen Power-/Eco-/ Road-/ Pedal (inkl. krypkörning & handgas)
- Returautomatik för skopa
  - endast tillsammans med:
    - 7” display + Jog-Dial (inkl. vinkelvisning, justering av oljemängd, inställning av automatisk laststabilisering, dragkraft och styrspakens känslighet)
- Skakfunktion i tippcylinder
  - endast tillsammans med:
    - Returautomatik för skopa
    - 7” display + Jog-Dial (inkl. vinkelvisning, justering av oljemängd, inställning av automatisk laststabilisering, dragkraft och styrspakens känslighet)
- Förbered för arbetsplattform med tiltcylinder och strypt sänkning (endast från fabrik, kan inte eftermonteras)
  - endast tillsammans med:
    - Rörbrottsäkring i lyft- och tippcylinder

Hydraulik – i det bakre området

- Extra styrkrets med koppling för tippvagn
- Extra styrkrets för tippvagn (för redskap monterade bak, enkelverkande) med trycklös retur

El

- Kontaktdon bak med 7 stift
- Kontaktdon fram med 13 stift
- Kontaktdon fram med sju stift (två omkopplingslägen)
  - Ej med:
    - Kontaktdon på teleskoparm med sju stift (två omkopplingslägen)
- Kontaktdon på teleskoparm med sju stift (två omkopplingslägen)
  - Ej med:
    - Highflow; inkl. 1 dubbelverkande styrkrets för redskapets matningsrörelser, inklusive läckoljeledning och tryckfri retur
- Kontaktdon bak (signaler enl. DIN)
- Kontaktdon fram (30A)

Säkerhetstillval

- Rörbrottssäkring för lyft- och tippcylinder (standard)
- Backvarnare (akustisk)
- Varningsrand röd/vit (enligt DIN 30710)
- EquipCare + Dual ID
  - ej med:
    - Startspärr, integrerad i tändningsnyckeln
- Startspärr, integrerad i tändningsnyckeln
  - ej med:
    - EquipCare + Dual ID
- Brandsläckare (2 kg)
- Larmsignal för säkerhetsbiltet
- Orange säkerhetsbälte (standard)
  - ej med:
    - Luftdämpad förarstol med värme och stöd för ländryggen (MSG95AL/722)
- Glidlack på teleskoparm
- Kåpa på teleskoparm
  - ej med:
    - Highflow; inkl. 1 dubbelverkande styrkrets för inställning av redskap samt läckoljeledning och trycklös retur

De visade illustrationerna, utrustningarna och data kan avvika från aktuellt leveransprogrammet i respektive land. Det kan hända att illustrationerna är specialutrustningar till extra kostnad. Ändringar förbehålls.

Copyright © 2026 Kramer-Werke GmbH | www.kramer.de

Lackering

- Speciallackering enkelfärg enligt RAL (grå delar ingår ej)**
- Utrustning för aggressiva medier (vid användning av salt och gödningsmedel)
  - Rekommenderas:
    - Teleskoparmsskydd
    - Glidlack på teleskoparm

** Vi förbehåller oss rätten att vägra lacka färger som liknar skyddade färger eller färgkombinationer från andra tillverkare.

Övrigt

- Förberedelse centralsmörjning (smörjledning inlagd i armen)
- Centralsmörjning (helautomatisk)
  - ej med:
    - Utrustning för aggressiva medier (vid användning av salt och gödningsmedel)
- Centralsmörjsystem (aggr. media)
  - Rekommenderas tillsammans med:
    - Utrustning för aggressiva medier (vid användning av salt och gödningsmedel)
- Centralsmörjning

Dragkrokar & Bromssystem

- Dragkula (K50) - fäst i ramen
- Automatisk draganordning 38 mm - fäst i ramen
- Mekanisk draganordning 32 mm - fäst i ramen
- Fäste för draganordning, justerbart i höjd (krävs för draganordning)
- Användning av automatisk 38 mm höj- och sänkbar draganordning
- Användning av K50 dragkula med höj- och sänkbart fäste, endast för justerbara dragstänger
- Användning av K50 dragkula med höj- och sänkbart samt förlängt fäste
- Användning av mekaninisk 32 mm höj- och sänkbar draganordning
- Släpbromsventil hydraulisk
  - endast tillsammans med:
    - Ecospeed 40 km/h inkl. Smart Driving
  - eller:
    - Ecospeed 40 km/h inkl. Smart Driving (strypt till 20 km/h)

För att köra en tungt lastad släpvagn krävs lämplig motvikt!

Garantiförlängning

- Security 24 (2000 h)
- Security 36 (3000 h)
- Security 48 (4000 h)
- Security 60 (5000 h)

De visade illustrationerna, utrustningarna och data kan avvika från aktuellt leveransprogrammet i respektive land. Det kan hända att illustrationerna är specialutrustningar till extra kostnad. Ändringar förbehålls.

Copyright © 2026 Kramer-Werke GmbH | www.kramer.de