

T6025

Sollevatori telescopici

Dati tecnici

Impianto elettrico

Tensione d'esercizio	12 V
Batteria	77 Ah
Dinamo	120 A

Peso

Carico utile (max.)	2.500 kg
Peso d’esercizio	4.650 kg

Cabina di guida

Cabina di guida	Cabina

Quantità riempimento

Capacità serbatoio carburante	95 l
Capacità del serbatoio olio idraulico	29 l

Trazione

Tipo di trazione	ecDrive (Electronic Controlled Drive)
Trazione	Idrostatica tramite ripartitore di coppia e albero cardanico
Marce	2
Asse	PAL 1660
Velocità di marcia standard	0-20 km/h
Velocità di marcia opzione 1	0-25 km/h
Velocità di marcia opzione 2	0-35 km/h
Freno a mano	Freno a disco
Freno di stazionamento	Freno a disco
Blocco differenziale	100% Assale anteriore

Sistema idraulico

Pressione di esercizio idraulica di guida (max.)	410 (470) bar
Portata idraulica di lavoro (max.)	75 l/min
Pressione di esercizio idraulica di lavoro (max.)	250 bar

Cinematica

Cilindri di sollevamento	1
Cilindri di ribaltamento	1
Sistema di cambio rapido	meccanico (idraulico)

Sterzo

Tipo di sterzo	Trazione integrale idraulica con sincronizzazione della posizione finale
Cilindro sterzante	2
Angolo di sterzata max.	2x38 Grado
Angolo di oscillazione assale posteriore	± 8 Grado

Dati del motore standard

Produttore del motore	Perkins
Modello di motore	404J-E22T
Cilindri	4
Potenza motore	45 kW
Potenza motore	61 CV
al numero di giri max.	2.600 giri/min
Coppia max.	222 Nm
Cilindrata	2.216 cm³
Tipo di refrigerante	acqua
Normativa gas di scarico	V
Post-trattamento dei gas di scarico	DOC/DPF
Livello di potenza sonora medio LwA (cabina)	94 dB(A)
Livello di potenza sonora garantito LwA (cabina)	97 dB(A)
Livello di pressione sonora dichiarato LpA (cabina)	70 dB(A)

Dati motore opzione 1

Produttore del motore	Perkins
Modello di motore	404J-E22TA
Cilindri	4
Potenza motore	55 kW
Potenza motore	75 CV

Le immagini, le attrezzature e i dati mostrati potrebbero differire dal programma di consegna attuale nel vostro paese. Potrebbe essere mostrato allestimento facoltativo, che è soggetti ad un aumento di prezzo. Con riserva di modifiche.

Copyright © 2026 Weidemann | www.weidemann.de

al numero di giri max.	2.600 giri/min
Coppia max.	270 Nm
Cilindrata	2.216 cm³
Tipo di refrigerante	acqua
Normativa gas di scarico	V

Post-trattamento dei gas di scarico	DOC/DPF
Livello di potenza sonora medio LwA (cabina)	95,6 dB(A)
Livello di potenza sonora garantito LwA (cabina)	97 dB(A)
Livello di pressione sonora dichiarato LpA (cabina)	71 dB(A)

Le immagini, le attrezzature e i dati mostrati potrebbero differire dal programma di consegna attuale nel vostro paese. Potrebbe essere mostrato allestimento facoltativo, che è soggetti ad un aumento di prezzo. Con riserva di modifiche.

Copyright © 2026 Weidemann | www.weidemann.de

Dimensioni

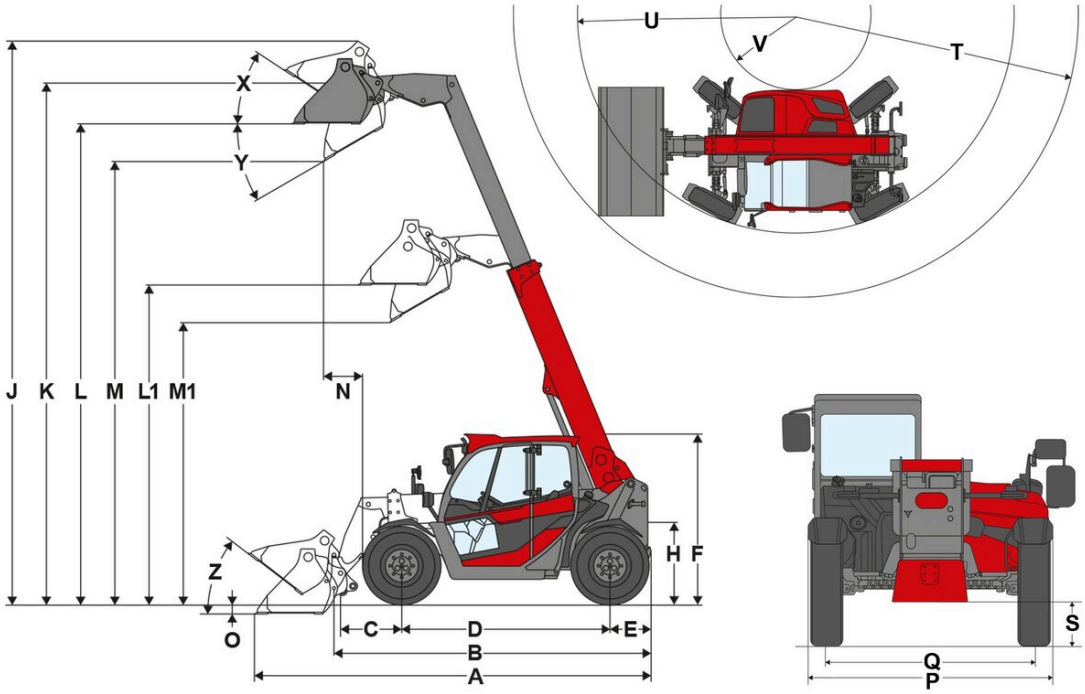

A	Lunghezza complessiva	4.665 mm
B	Lunghezza complessiva senza benna	3.887 mm
C	Punto di rotazione della benna (al centro dell'assale)	720 mm
D	Passo delle ruote	2.449 mm
E	Sporgenza posteriore	487 mm
F	Altezza con cabina	1.995 mm
H	Altezza della seduta	957 mm
J	Altezza operativa totale	6.618 mm
K	Punto di rotazione della benna (altezza di sollevamento max.)	6.123 mm
L1	Altezza di carico braccio telescopico inserito	3.747 mm
L	Altezza di carico braccio telescopico estratto	5.642 mm
M1	Altezza di scarico braccio telescopico inserito	3.307 mm
M	Altezza di scarico braccio telescopico estratto	5.201 mm
N	Sbraccio (nel caso di M)	454 mm
O	Profondità di scavo	121 mm
P	Larghezza totale	1.900 mm
Q	Larghezza cingolo	1.660 mm
S	Distanza da terra	285 mm
T	Raggio max	4.337 mm
U	Raggio sul bordo esterno	3.347 mm
V	Raggio interno	1.161 mm
X	Angolo di rollback con altezza di sollevamento max.	34 °
Y	Angolo di scarico	30 °
Z	Angolo di rollback a terra	38 °

Le immagini, le attrezzature e i dati mostrati potrebbero differire dal programma di consegna attuale nel vostro paese. Potrebbe essere mostrato allestimento facoltativo, che è soggetti ad un aumento di prezzo. Con riserva di modifiche.

Copyright © 2026 Weidemann | www.weidemann.de

Dotazione di serie

Motore

- Perkins 404J-E22T, 45 kW / 61,2 PS (DOC+DPF) EU: fase V

Sterzo

- Trazione integrale idraulica con sincronizzazione della posizione finale
- Angolo di sterzata max. 2x38°
- Angolo di oscillazione assale posteriore ± 8°
- Cilindro sterzante: 2

Postazione di guida

- Cabina con riscaldamento e ventilazione omologata ROPS / FOPS con vetro stratificato di sicurezza sul lato destro
- Tergicristalli parabrezza, tetto e lunotto posteriore
- Lunotto posteriore riscaldato
- Indicazione dell'inclinazione
- Tendina parasole
- Bracciolo

Sedile dell'operatore

- Comodo sedile con cintura di sicurezza completamente molleggiato, regolazione del peso, dello schienale e regolazione longitudinale

Illuminazione

- Fari di lavoro a LED Basic (1000 lm) sul tetto, 1 anteriore, 1 posteriore

Trazione & assali

- Assale: assale sterzante planetario PAL1660
- Trasmissione: trazione integrale idrostatica, regolata elettronicamente, ecDrive (Electronic Controlled Drive)
- Modalità di guida: modalità Auto; modalità ECO (riduzione del numero di giri del motore al raggiungimento della velocità impostata)
- Velocità: 20 km/h (opzionale 25 km/h / 35 km/h)
- Marce: 2 | 10 km/h / 20 km/h
- Freno di servizio: freno a tamburo sull'asse anteriore che agisce sull'asse posteriore tramite albero cardanico
- Freno di stazionamento: freno a tamburo; azionamento tramite leva del freno a mano sull'asse anteriore, che agisce sull'asse posteriore tramite albero cardanico
- Tipo di sterzo: sterzo integrale

Pneumatici

- 10,5 / 80 - 18 BKT AS 504 ET17, profilo AS, larghezza 1904 mm, altezza 1995 mm

Sistema di carico

- Braccio di carico telescopico
- Piastra di cambio rapido (Weidemann MV/TH-C) meccanica
- Cilindro di sollevamento: 1
- Cilindri di ribaltamento: 1

Sistema idraulico

- Joystick pilotato elettricamente, con commutatore direzione di marcia e funzione telescopica proporzionale
- 3° circuito idraulico anteriore elettrico proporzionale tramite joystick
- vls (Vertical Lift System)
- Radiatore dell'olio idraulico

Altro

- Segnalatore acustico di retromarcia

EquipCare (Telematic)

- EquipCare 36 mesi

Le immagini, le attrezzature e i dati mostrati potrebbero differire dal programma di consegna attuale nel vostro paese. Potrebbe essere mostrato allestimento facoltativo, che è soggetti ad un aumento di prezzo. Con riserva di modifiche.

Copyright © 2026 Weidemann | www.weidemann.de

Opzioni

Postazione di guida & Cabina

- Riscaldamento del finestrino a desta e posteriore
- Griglia di protezione parabrezza, smontabile
- Sedile in tessuto; sospensioni pneumatiche; MSG95
- Sedile in tessuto; sospensioni pneumatiche; schienale alto; MSG95
- Sedile in tessuto; sospensioni pneumatiche; riscaldamento del sedile; MSG95
- Sedile in tessuto; sospensioni pneumatiche; riscaldamento del sedile; schienale alto; MSG95
- Aria condizionata
- Predisposizione radio DAB+ (antenna, altoparlanti)
- Radio DAB+ completa
- 1 presa di corrente: 2xUSB
- 2 prese di corrente: 12 V / a 3 poli
- 2 prese: 2xUSB / a 3 poli
- Piantone dello sterzo regolabile (inclinazione e altezza)
- Specchietto panoramico interno
- Portacellulare

Illuminazione

- Illuminazione secondo StVZO (Codice della strada tedesco)
- Protezione fari anteriori
- 2 fari di lavoro LED Basic aggiuntivi anteriori
- Fari di lavoro LED Basic (1000 lm) sul tetto, 2 posteriori
- Fari di lavoro LED Basic (1000 lm) sul braccio telescopico, 1 anteriore
- 2 fari di lavoro LED Performance aggiuntivi anteriori
- Fari di lavoro LED Performance (2000 lm) sul tetto, 2 posteriori
- Fari di lavoro LED Performance (2000 lm) sul braccio telescopico, 1 anteriore
- Girandola LED (gialla), (rispettare le normative nazionali).

Omologazione & Traffico stradale

- Omologazione CE come trattore (CoC) (Internazionale)
- Omologazione CE come trattore (CoC) + conferma dei dati per la Germania
- Conferma dei dati
- Supporto targa anteriore e posteriore piccolo

Trazione & assali

Motore
- Motore diesel Perkins / 404 J-E22TA / 55,0 kW (74,8 CV)
- Acceleratore manuale
- Preriscaldamento: acqua di raffreddamento, olio idraulico; 230 V, spina tipo E/F
- Ventilatore reversibile

Assali
- PAL 1660 Basic con bloccaggio differenziale al 100%
- Asse planetario PAL1660 Economy con bloccaggio differenziale al 100%
- PAL 1660 Performance
- PAL 1660 Performance con bloccaggio differenziale al 100%

Modalità di guida
- Modalità di guida Auto / Eco / M-Drive
- Limitatore di velocità proporzionale (dispositivo di guida lenta)

Velocità di marcia
- 20 km/h Aumento della velocità
- 25 km/h Aumento della velocità
- 35 km/h Aumento della velocità

Altro
- Regolazione dei tipi di sterzo
- Protezione sottoscocca chiusa

Pneumatici

- 425 / 50 - 18 Starco AS ET36, profilo AS, larghezza 72003 mm}78,86 pollici}, altezza 2000 mm
- 10.5 / 80 - 18 Beefy Baby ET17, Profilo EM, Larghezza 1900 mm, Altezza 1910 mm
- 15.5 / 55 R 18 Alliance 601 ET50, profilo EM, larghezza 1922 mm, altezza 1985 mm
- 12.0 / 75 - 18 Alliance 317 ET10, profilo MPT, larghezza 1959 mm, altezza 2001 mm
- 425 / 50 - 18 Starco Alptrak ET36, profilo Alptrak, larghezza 2015 mm, altezza {1993 mm

Le immagini, le attrezzature e i dati mostrati potrebbero differire dal programma di consegna attuale nel vostro paese. Potrebbe essere mostrato allestimento facoltativo, che è soggetti ad un aumento di prezzo. Con riserva di modifiche.

Copyright © 2026 Weidemann | www.weidemann.de

Sistema di carico

Piastre di cambio rapido
- Weidemann HV/TH - C (idraulico)
- SkidSteer (idraulica - SAEJ2513 SSL HV)
- Manitou (idraulica)
- Euro (idraulico - ISO23206 EURO HV) (incl. due innesti SVK Gr.3)
- SMS HV (idraulico)
- Ammortizzatore sul braccio di carico
- Blocco cilindro di ribaltamento
- Pacchetto ritorno automatico della benna & funzione di scuotimento
- Raschietto contro le incrostazioni di sporco braccio telescopico

Sistema idraulico

- Regolazione portata olio 3° circuito idraulico

Olio idraulico biologico

- Shell Panolin S4 HLP Synth46 (olio idraulico biologico)

Sistema idraulico anteriore

- 3° circuito idraulico proporzionale incl. funzione permanente blocco tramite interruttore
- Ritorno senza pressione anteriore (1 x Flatface dim. 3, connettore) incl. tubazione olio di perdita (1 x Flatface dim. 2, connettore)
- Valvola di commutazione anteriore sul 3° circuito idraulico (3° circuito idraulico con 4 raccordi)
- Rilascio della pressione 3. Circuito di comando anteriore sul sistema di carico

Sistema idraulico posteriore

- Collegamento idraulico posteriore, a doppio effetto tramite valvola di commutazione (due raccordi SVK dim. 3)

Attacchi elettrici anteriori

- Presa frontale a 13 poli (2x funzioni elettriche E1/E2 e illuminazione) Comando: con 2 pulsanti sul joystick; 1° funzione instabile, 2° funzione stabile
- Presa frontale a 13 poli (2x funzioni elettriche E1/E2 e illuminazione) Comando: con 2 pulsanti sul joystick; 1° funzione stabile, 2° funzione instabile
- Presa frontale a 13 poli (2x funzioni elettriche E1/E2 e illuminazione) Comando: con 2 pulsanti sul joystick; 1° funzione instabile, 2° funzione instabile
- Presa frontale a 13 poli (2x funzioni elettriche E1/E2 e illuminazione) Comando: con 2 pulsanti sul joystick; 1° funzione stabile, 2° funzione stabile

Attacchi elettrici posteriori

- Presa anteriore a 7 poli per l'illuminazione degli attrezzi posteriori

Opzioni di sicurezza

- Videocamera per retromarcia
- Immobilizzatore chiave di accensione (comando: con chiave di accensione)

Verniciatura speciale

- Vernice speciale RAL monocromatica - al posto di rosso Weidemann
- Vernice speciale RAL in più colori

Altro

- Scatola utensili con kit utensili
- Custodia combinata (triangolo di segnalazione / cassetta di pronto soccorso)
- Impianto di lubrificazione centralizzata completamente automatico

Estensione della garanzia
- Economy 24 mesi (2500 h)
- Economy 36 mesi (3000 h)
- Economy 48 mesi (3500 h)
- Economy 60 mesi (4000 h)
- Premium 24 mesi (3000 h)
- Premium 36 mesi (4000 h)
- Premium 48 mesi (5000 h)
- Premium 60 mesi (6000 h)

Dispositivi di rimorchio e salvataggio

- Specchietto per il gancio di traino
- Dispositivo di aggancio 38 mm, automatico
- Giunto di manovra (non omologato per l'uso di rimorchi!)
- Gancio di traino testa a sfera K50
- Giunto di manovra + gancio di traino testa a sfera K50
- Gancio di traino automatico + gancio di traino con testa a sfera K50
- Gancio di traino Auto Hitch

Le immagini, le attrezzature e i dati mostrati potrebbero differire dal programma di consegna attuale nel vostro paese. Potrebbe essere mostrato allestimento facoltativo, che è soggetti ad un aumento di prezzo. Con riserva di modifiche.

Omologazione come macchina trattrice

- Omologazione trattore CE (CoC) (internazionale)
- Omologazione trattore CE (CoC) + conferma dei dati per la Germania

Equipaggiamento conforme alla norma StVZO (regolamento sull'ammissione alla circolazione stradale)

- conferma dei dati

Le immagini, le attrezzature e i dati mostrati potrebbero differire dal programma di consegna attuale nel vostro paese. Potrebbe essere mostrato allestimento facoltativo, che è soggetti ad un aumento di prezzo. Con riserva di modifiche.

Copyright © 2026 Weidemann | www.weidemann.de