# 8115

## Cargadora sobre ruedas

### UNA ROBUSTA CARGADORA SOBRE RUEDAS DE ALTO RENDIMIENTO

La cargadora sobre ruedas 8115 de Kramer pertenece a la gama Premium de la serie 8 y está equipada con el probado principio Kramer de bastidor compacto. El volumen de la cuchara de 1,15 a 1,8 m³ según la densidad del material, junto con la exclusiva y potente opción de motorización, convierte a la 8115 en una cargadora de alto rendimiento. La transmisión ecospeed disponible opcionalmente y los neumáticos grandes permiten una amplia gama de aplicaciones con esta máquina.

**Ahorro de combustible:** seleccionando correctamente los cuatro modos de conducción (Power, Eco, Road, CSD) se puede ahorrar hasta un 10 % de combustible.

**Pantalla LCD de 7"**: la pantalla opcional de 7" ofrece sistemas de asistencia, así como una amplia variedad de opciones de ajuste, como la sensibilidad del joystick o el indicador de ángulo.

**Mayor altura de elevación:** el sistema de carga largo opcional permite una mayor altura de sobrecarga y de apilamiento.

**Smart Attach:** el enganche rápido totalmente hidráulica que incorpora de serie permite acoplar fácilmente los implementos hidráulicos desde la cabina sin tener que subir y bajar de ella.

**Neumáticos de 24 pulgadas:** excelente estabilidad de la marcha, mejor tracción y capacidad de carga óptima.

## Ficha técnica

### Datos del motor estándar

| | |
|---|---|
| Fabricante del motor | Deutz |
| Potencia del motor | 55,4 kW |
| Potencia del motor | 75 CV |
| Cilindrada | 2.924 cm³ |
| Norma sobre emisiones | V |
| Postratamiento de gases de escape | DOC / DPF |

### Pesos

| | |
|---|---|
| Capacidad de la cuchara (cuchara estándar) | 1,15 m³ |
| Carga útil (máx.) | 2.070 kg |
| Peso de servicio | 5.700 - 6.500 kg |
| Carga útil (S=1,25) | 2.900 kg |
| Carga de volteo (cuchara estándar) | 4.250 kg |
| Carga de volteo (horquilla para palés) | 3.625 kg |

### Volúmenes

| | |
|---|---|
| Capacidad del depósito de combustible | 120 l |
| Capacidad del depósito de aceite hidráulico | 64 l |

### Accionamiento

| | |
|---|---|
| Velocidad de desplazamiento estándar | 0-20 km/h |
| Velocidad de desplazamiento opción 1 | 0-30 km/h |
| Velocidad de desplazamiento opción 2 | 0-40 km/h |
| Bloqueo diferencial | 100 % en el eje delantero+ eje trasero |

### Sistema hidráulico

| | |
|---|---|
| Caudal de la hidráulica de trabajo (máx.) | 80 l/min. |

### Cinemática

| | |
|---|---|
| Tipo de cinemática | P |
| Sistema de cambio rápido | Kramer HV/WL-L; con Smart Attach |

### Dirección

| | |
|---|---|
| Ángulo de giro máx. | 40 grado |

### Valores característicos del ruido

| | |
|---|---|
| Nivel de potencia acústica garantizado LwA (techo de protección para el operador) | 101 dB(A) |
| Nivel de potencia acústica medido LwA | 99,8 dB(A) |
| Nivel de presión acústica en el oído del operador | 74 dB(A) |

Las imágenes, el equipamiento y los datos que se muestran pueden diferir de la gama de productos actualmente disponible en su país. Puede que en determinadas circunstancias se muestren equipamientos opcionales sujetos a un recargo en el precio. Se reserva el derecho a realizar cualquier modificación.


Copyright © 2025 Kramer-Werke GmbH | www.kramer.de

# Dimensiones

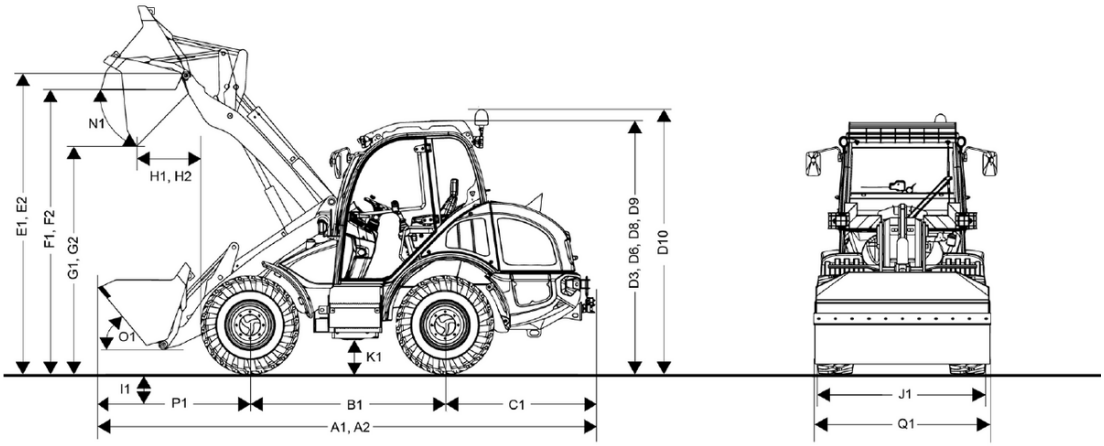


| | | |
|---|---|---|
| A1 | Longitud total con implemento estándar | 5.878 mm |
| A2 | Longitud total con implemento estándar/sistema de carga prolongado | 5.878 mm |
| B1 | Distancia entre ruedas en la zona central | 2.150 mm |
| C1 | Saliente posterior | 1.620 mm |
| D3 | Altura con cabina | 2.690 mm |
| D6 | Altura con aire acondicionado | 2.775 mm |
| D8 | Altura con cabina panorámica | 2.730 mm |
| D9 | Altura con cabina panorámica y aire acondicionado | 2.775 mm |
| D10 | Altura total con baliza giratoria | 2.965 mm |
| E1 | Altura máxima del punto de giro de la cuchara | 3.450 mm |
| E2 | Altura máx. del punto de giro de la cuchara/el sistema de carga prolongado | 3.680 mm |
| F1 | Altura útil de descarga | 3.200 mm |
| F2 | Altura útil de descarga/sistema de carga prolongado | 3.470 mm |
| G1 | Altura de descarga | 2.650 mm |
| G2 | Altura de descarga/sistema de carga prolongado | 2.990 mm |
| H1 | Alcance de descarga | 660 mm |
| H2 | Anchura de descarga/sistema de carga prolongado | 450 mm |
| I1 | Profundidad de excavación | 95 mm |
| J1 | Anchura total | 1.970 mm |
| K1 | Altura libre sobre el suelo | 390 mm |
| L1 | Radio de giro desde el borde externo de las ruedas | 3.000 mm |
| M1 | Ángulo de giro | 40 ° |
| M2 | Ángulo pendular | 22 ° |
| N1 | Ángulo de vaciado con altura de elevación máx. | 45 ° |
| O1 | Ángulo de carga en el suelo | 50 ° |
| P1 | Distancia del centro del eje delantero a la punta del diente | 2.120 mm |
| Q1 | Anchura de cuchara | 2.150 mm |
| R1 | Altura de apilamiento | 3.280 mm |
| R2 | Altura de apilamiento/sistema de carga prolongado | 3.510 mm |

Las imágenes, el equipamiento y los datos que se muestran pueden diferir de la gama de productos actualmente disponible en su país. Puede que en determinadas circunstancias se muestren equipamientos opcionales sujetos a un recargo en el precio. Se reserva el derecho a realizar cualquier modificación.


Copyright © 2025 Kramer-Werke GmbH | www.kramer.de