WACKER NEUSON
all it takes!

Dumpers

Wieldumpers, Dual View-dumpers en rupsdumpers

Wacker Neuson – all it takes!

Investeer in de toekomst.

Met Wacker Neuson kiest u voor hoogwaardige machines en apparaten waarop u tientallen jaren kunt vertrouwen - met een constant hoge restwaarde. Met een geschiedenis van meer dan 175 jaar bouwen we voort op een sterk fundament en zijn we trots op innovaties die een revolutie hebben veroorzaakt in de hele sector. Innovatie zit in ons DNA. Profiteer ervan en maak uw organisatie toekomstbestendig.

Ervaar meer:
wackerneuson.com

Vertrouw op een partnerschap op voet van gelijkheid, dicht bij huis.

Dankzij ons wereldwijde netwerk van verkoop- en servicestations is Wacker Neuson een partner waarmee u op locatie op voet van gelijkheid kunt samenwerken. Wij zijn er om naar u te luisteren, u te begrijpen en samen met u uw problemen op te lossen. Zorg dat u een sterke partner aan uw zijde hebt, die u helpt een voorsprong op de concurrentie te krijgen.

Breng nog meer efficiëntie naar uw bouwplaats.

Wacker Neuson zorgt voor maximalisatie van de productiviteit en minimalisatie van de kosten - met producten van de hoogste kwaliteit, betrouwbare oplossingen en ondersteuning, die te allen tijde een vlotte werking op de bouwplaats garanderen.

Inhoud.

Wieldumpers

DW15e 4
DW10, DW15 8
DW20, DW30, DW40 12
DW50 22
DW60, DW90 26

Dual View-dumpers

DV45 18
DV60, DV90, DV100 30
DV125 36
Active Sense Control (ASC) 40

Laadbak- en platformvarianten 42

Configuratie-opties, afmetingen, technische gegevens 43

Rupsdumpers

DT05e, DT10e 52
DT05, DT08, DT10, DT12, DT15, DT23 54

Bak- en platformvarianten 56

Configuratie-opties, afmetingen, technische gegevens 58

Op duurzame wijze afvoeren:
de elektrische wieldumper DW15e

	DW15e
Max. laadvermogen (kg)	1.500
Accu, capaciteit/vermogen (Ah/kWh)	300/14,4
Breedte (mm)	1.305
Max. laadbakinhoud vol (l)	800
Laadbakvarianten	

De elektrische wieldumper DW15e:
transporteer materiaal volledig emissievrij.

Elektrisch aandrijfsysteem.

Gewoon starten en wegrijden: dankzij het hydrostatische aandrijvingssysteem hoeft de bestuurder niet meer te schakelen en kan hij zich volledig op zijn werk concentreren. Het aandrijfsysteem en de werkhydraulica kunnen onafhankelijk van elkaar worden bediend.

In- en uitstappen aan beide zijden.

Het in- en uitstappen aan beide zijden is erg praktisch en stelt de bestuurder in staat de machine in elke positie te starten of te stoppen. Het 3-punts contact draagt extra bij aan de veiligheid van de bestuurder.

Onbeperkt vermogen.

Het elektrisch aandrijfsysteem is net zo goed als een traditioneel aandrijfsysteem met een dieselmotor. Daarnaast bevat de machine zeer lage geluidsemissies vanwege het elektrische aandrijfsysteem. Hierdoor ontstaan nieuwe toepassingsmogelijkheden in emissiegevoelige omgevingen, zoals bouwplaatsen in de binnensteden.

Oplaadbaar via een normaal 220V-stopcontact.

Met een oplaadtijd van maximaal 8 uur kan de machine eenvoudig ‘s nachts worden opgeladen via het stopcontact en is deze de volgende morgen klaar voor gebruik met een volle accu. De vaste ingebouwde laadkabel voor een 220 V-stopcontact is veilig opgeborgen in de machine, zodat de machine overal spontaan kan worden opgeladen.

Efficiëntie

- Rijden zonder schakelen
- Energieterugwinning tijdens het remmen of bergafwaarts rijden
- Aanzienlijk lagere bedrijfskosten dan conventionele machines
- Gemakkelijke service- en onderhoudstoegang

Prestatie

- Dezelfde prestatie als conventionele machines
- Knikbesturing
- Vierwielaandrijving

Milieuvriendelijk

- Geen uitlaatgassen, zeer geringe geluidsemissie
- Uitgebreide bescherming van zowel de gebruiker als het milieu

Veelzijdigheid

- Oplaadbaar via een normaal stopcontact van 220 V
- Elektrisch aandrijfsysteem

Comfort

- In- en uitstappen aan beide zijden
- Acculader in de machine

Compact, veilig en veelzijdig:
de nieuwe wieldumpers DW10 en DW15

	DW10	DW15
Max. laadvermogen (kg)	1.000	1.500
Motorvermogen (kW/pk)	18,9/25,7	18,9/25,7
Breedte (mm)	1.194	1.314
Max. laadbakinhoud vol (l)	525	800
Laadbakvarianten		

Wieldumpers DW10 en DW15:
allrounders met vele functies.

Hoge en zwenkbak.

Dankzij de hoge bak is het mogelijk om materiaal te storten, zelfs vanaf grote hoogte of over obstakels heen. Dankzij de draaifunctie van 180 graden kan de zwenkbak in elke gewenste richting worden geleegd, wat vooral handig is in krappe of moeilijk toegankelijke ruimten. Bovendien bespaart de zwenkbak tijd en verhoogt de veiligheid op de bouwplaats, omdat er minder gemanoeuvreerd hoeft te worden.

Kleine afmetingen.

De zeer compacte afmetingen van beide machines zorgen voor de flexibele en efficiënte inzet van de dumpers, vooral in krappe en beperkte ruimten. Nauwe doorgangen, smalle paden of gebieden met beperkte ruimte kunnen gemakkelijk worden genomen, in tegenstelling tot een grotere machine. Daarnaast zorgen de compacte afmetingen ervoor dat de dumper gemakkelijker kan worden vervoerd van de ene bouwplaats naar de volgende.

Knik-pendelsysteem.

Dankzij het knik-pendelsysteem biedt de machine grote voordelen wat betreft zijn capaciteiten op ruw terrein en stabiliteit. Vanwege dit systeem kan de dumper flexibel gemanoeuvreerd worden rond obstakels en tegelijkertijd robuust blijven op oneffen en uitdagend terrein. De knikbesturing garandeert dat de voor- en achteras onafhankelijk van elkaar werken, wat de tractie verbetert en het kantelrisico verlaagt.

Hydrostatische vierwielaandrijving.

Door toepassing van hydraulica wordt het vermogen gelijkmatig en continu over alle vier wielen verdeeld, waardoor de besturing nauwkeurig wordt en de machine zich makkelijk aanpast aan de ondergrond. Hierdoor is de grip op glad of oneffen terrein optimaal en wordt het risico op wegslippen van de wielen verminderd. Bovendien hoeft er niet meer geschakeld te worden, wat de bediening bijzonder comfortabel maakt.

Veiligheid

- Vlakke en veilige in- en uitstap
- Handgrepen zijn gemakkelijk toegankelijk en gekleurd in signaalkleuren
- Hill-hold-functie
- Bak- en kantelbewaking
- Veiligheidsgordelbewaking incl. optionele startvrijgave
- Optioneel groen zwaailicht in combinatie met een oranje veiligheidsgordel
- Toegenomen stabiliteit

Efficiëntie

- Hydrostatische vierwielaandrijving
- Zeer compacte afmetingen
- Auto-Stop-functie
- LED werklampen
- Intuïtieve joystickbediening
- Zeer goed zicht rondom
- Brede en smalle uitvoering (DW10)

Comfort

- Hoog bedieningscomfort
- Joystickbediening
- Heel veel beenruimte
- Helder bedieningsconcept
- Stoelverwarming

Prestatie

- Hydrostatische vierwielaandrijving
- Optioneel gazonbanden beschikbaar
- Hoogkieper, of zwenkbak (DW15)
- Veel bodemvrijheid
- Zeer goed op onverhard terrein
- Trekinrichting incl. stopcontact

Eenvoudig materiaal vervoeren:

de wieldumpers DW20, DW30, DW40

	DW20	DW30	DW40
Max. laadvermogen (kg)	2.000	3.000	4.000
Motorvermogen (kW)	18,9	18,9/36	36
Breedte (mm)	1.497	1.730	1.780
Max. laadbakinhoud vol (l)	1.500	1.800	2.300
Laadbakvarianten			

Nóg veiliger. Nóg comfortabeler.

Een overzicht van de functies van de DW20, DW30 en DW40.

Veelzijdigheid

- Optioneel hoge zwenkbak (DW20, DW30)

Veiligheid

- Hydrostatische vierwielaandrijving
- Camera's incl. wassysteem in beide rijrichtingen
- Kantel- en kiepbewaking
- Veiligheidsgordelbewaking
- Hill-hold-functie
- Automatische remlichten bij de hydrostatische remfunctie

Prestatie

- Knik-pendelsysteem
- Klimvermogen 50%
- Cruisecontrol (DW30, DW40)

Comfort

- Helder gerangschikt bedieningspaneel met joystickbediening
- ROPS-beugel met gasdrukdemper of ruime cabine (DW30, DW40)
- Heel veel beenruimte en opbergmogelijkheden
- In- en uitstappen aan beide zijden (ook mogelijk in signaalkleur)
- Verwarmde kunstlederen bestuurdersstoel

Onderhoud

- Gemakkelijke service- en onderhoudstoegang
- Lange onderhoudsintervallen
- Afsluitbare gereedschapskist aan beide zijden

Efficiëntie

- Compacte afmetingen
- Hoge bodemvrijheid
- Traploze versnelling tot wel 25 km/u (15.5 mph)
- Auto-Stop-functie

De wieldumpers DW20, DW30, DW40:
hoog comfort, maximale veiligheid en intuïtieve bediening.

Ruime, comfortabele cabine.

De optionele cabine van de DW30 en de DW40 biedt een aangename en veilige werkomgeving in elk weertype. Dankzij het uitgebreide uitrustingsassortiment en tal van beschikbare opties heeft de bestuurder de keuze van een comfortabel allround-pakket.

Lange onderhoudsintervallen.

De lange onderhoudsintervallen van 500 bedrijfsuren maken extra kostenbesparingen mogelijk, omdat er gedurende de volledige levensduur minder service- en onderhoudsintervallen nodig zijn.

Hydrostatische vierwielaandrijving.

Met de hydrostatische vierwielaandrijving kan de bestuurder zich concentreren op zijn werk zonder te hoeven schakelen. De constante trekkracht van nul tot maximumsnelheid en een hydrostatische rem maken de aangename rijervaring compleet. Een automatische ECO-modus is eveneens beschikbaar voor de wieldumper DW40.

Robuuste bakbeveiliging.

De bakbeveiliging beschermt de bestuurder en de cabine tegen vallend materiaal. Deze biedt extra veiligheid zelfs tijdens het laden. De beschermende bakbeveiliging werd hierop ontworpen en getest, conform ISO 10262, bescherming bestuurder niveau 2.

Kantel- en bakbewaking.

De kantelbewaking geeft optische en akoestische waarschuwingen wanneer er een onveilige positie is bij de bediening van de bak. De bakbewaking verlaagt de snelheid van de machine als de bak zich niet in de startpositie bevindt.

Auto-Stop-functie.

De ingebouwde Auto-Stop-functie schakelt de machine automatisch uit na vijf minuten van inactiviteit. Deze tijdsduur kan worden aangepast en de bestuurder wordt visueel en akoestisch gewaarschuwd voordat de machine wordt uitgeschakeld. Hierdoor worden zowel motorlooptijd als de uitlaatgasemissies gereduceerd.

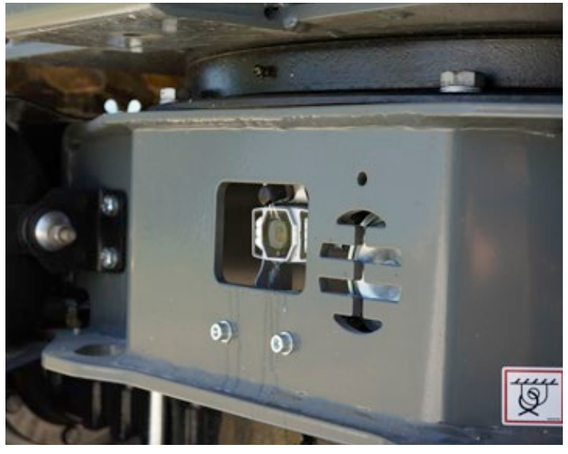

Niets dat u niet kunt zien.

Camera's in alle rijrichtingen met reinigingssysteem, extra spiegels en een groot zichtveld maken elk gebied rondom de machine optimaal zichtbaar.

Dual View wordt Multi View:

de nieuwe Dual View-wieldumper DV45

	DV45
Max. laadvermogen (kg)	4.200
Motorvermogen (kW)	36
Breedte (mm)	1.780
Max. laadbakinhoud vol (l)	2.400
Laadbakvarianten	

Multi View combineert productiviteit met veiligheid: de nieuwe Dual View-wieldumper DV45.

Multi View-modus.

In de Multi View-modus kan de DV45 zijwaarts werken met een gedraaide cabine. Hierdoor kan de bestuurder de volledige werkomgeving aan de zijkant overzien en de last nauwkeurig aan de zijkant kiepen.

Automatische terugkeerbewe-ging van de zwenkbak.

De zwenkbak kan automatisch worden teruggekeerd naar de transportpositie, met slechts een druk op een knop. Tijdens het terugtrekken van de zwenkbak kan de machine normaal worden bediend.

Hydrostatische vierwielaandrijving.

Met de hydrostatische vierwielaandrijving kan de bestuurder zich concentreren op zijn werk zonder te hoeven schakelen. De automatische ECO-modus garandeert minimaal verbruik.

Draaibare cabine.

De bestuurderscabine die 180° kan worden gedraaid met een druk op een knop, maakt een uitgebreid zicht rondom de machine mogelijk, en verhoogt de veiligheid van de bestuurder en de omgeving aanzienlijk.

Comfortabele cabine.

Opbergvak, incl. telefoonhouder, getinte ruiten met UV-bescherming, grote display, optimaal gerangschikte bedieningselementen, een verstelbare armsteun en nog veel meer maken van de wieldumper DV45 een comfortabele dagelijkse werkplek voor de bestuurder.

Efficiëntie

- De draaibare cabine biedt uitgebreid zicht rondom de machine met een druk op een knop
- De Auto-Stop-functie schakelt de machine automatisch uit bij inactiviteit
- De Multi View-modus voor optimale zichtbaarheid bij zijdelings lossen

Comfort

- Intuïtieve, eenvoudige bediening met hoog cabinecomfort
- Optioneel met airconditioning
- Het grote, multifuctionele display van 7 inch zorgt voor een perfect overzicht van alle machinefuncties
- Luchtgeveerde, verwarmde comfortstoel voor de bestuurder

Prestatie

- Hydrostatische vierwielaandrijving met automatische ECO-modus
- Met de variabele rijaandrijving tot een maximumsnelheid van 25 km/u kunt u steeds versnellen en vertragen zonder dat u hoeft te schakelen
- Automatisch terugkeren van de zwenkbak naar de startpositie met een druk op een knop

Veiligheid

- De Hill-hold-functie voorkomt dat de machine wegrolt zodra de bestuurder zijn voet van het pedaal haalt
- Camera, incl. reinigingsfunctie, voor en achter
- De kantelbewaking waarschuwt de bestuurder bij onveilig gebruik
- De veiligheidsgordelbewaking met optionele startvrijgave waarschuwt of voorkomt wegrijden als de bestuurder geen veiligheidsgordel om heeft

Veiligheid opnieuw gedefinieerd:
de wieldumper DW50

	DW50
Max. laadvermogen (kg)	5.000
Motorvermogen (kW)	45/55,4
Breedte (mm)	1.915
Max. laadbakinhoud vol (l)	2.650
Laadbakvarianten	

Wieldumper DW50:
geoptimaliseerd voor maximale veiligheid en prestatie.

Veiligheidsgordelbewaking met veiligheidsgordellogica.

Veiligheid staat centraal. Daarom mag u de veiligheidsgordelbewaking niet achterwege laten. De bestuurder moet eerst gaan zitten en de gordel omdoen, voordat hij de machine kan starten. Onveilig starten wordt zo voorkomen en meer veiligheid voor de bestuurder is gegarandeerd.

Cruise control.

De cruise control zorgt ervoor dat de machine een ingestelde snelheid aanhoudt. Op deze manier hoeven bestuurders zich niet te concentreren op hun snelheid en kunnen ze genieten van de comfort van de automatische instelling.

Robuuste bakbeveiliging.

De bakbeveiliging beschermt de bestuurder en de cabine tegen vallend materiaal – zelfs tijdens het rijden. Deze is bestand tegen een impact van een graafmachinebak met de maximale kracht van een graafmachine van 15 ton. De bak beveiliging is gebaseerd op de norm ISO 10262 en het beschermrooster vóór werd ontworpen en getest op niveau 2.

Ledachterlichten incl. dynamische richtingaanwijzers.

De ledachterlichten zijn zelfs van afstand herkenbaar en schijnen een helder en opvallend licht. Het dynamisch knipperlicht loopt van binnen naar buiten. Hierdoor wordt er extra aandacht getrokken bij het afslaan en zo kan het risico van ongelukken of misverstanden worden geminimaliseerd.

Prestatie

- Turbodieselmotor met 4 cilinders
- Weerbestendig dak

Veiligheid

- Veiligheidsgordelbewaking
- Robuuste bakbeveiliging
- Ledachterlichten incl. dynamische richtingaanwijzers
- Instap in signaalkleur
- Reinigingssysteem voor camera's
- Rijsignaal met breedbandtoon bij het achteruitrijden
- Remsysteem met dubbel circuit

Veelzijdigheid

- Optioneel gazonbanden
- Auto-Stop-functie

Efficiëntie

- Hydrostatische vierwielaandrijving met automatische ECO-modus

Comfort

- Cruise control
- Afsluitbare opbergmogelijkheden in wielkast
- Verwarmde kunstlederen bestuurdersstoel

Materiaalverwerking op grote schaal:
de wieldumpers DW60 en DW90

	DW60	DW90
Max. laadvermogen (kg)	6.000	9.000
Motorvermogen (kW)	44,5/55,4	55,4
Breedte (mm)	2.328	2.486
Max. laadbakinhoud vol (l)	3.500	4.600
Laadbakvarianten		

Veilige powerpakketten.
Een overzicht van de functies van de DW60 en DW90.

Veiligheid

- Robuuste bakbeveiliging
- Hill-hold-functie
- Instap in signaalkleur
- Voor- en achteruitrijcamera met reinigingssysteem
- Automatische remlichten bij de hydrostatische remfunctie
- Groen zwaailicht
- Kantel- en bakbewaking
- Veiligheidsgordelbewaking

Comfort

- Ruime comfortabele cabine
- Groot, multifunctioneel display
- Afsluitbare gereedschapskist aan beide zijden
- Gelamineerd veiligheidsglas aan de voorkant en getinte ruiten om de bestuurder te beschermen

Prestatie

- LED werklampen voor en achter
- Continue versnelling tot 25 km/u (15.5 mph)
- Cruise control

Efficiëntie

- Hydrostatische vierwielaandrijving met automatische ECO-modus
- Joystickbediening
- Gemakkelijke service en onderhoudstoegang
- Auto-Stop-functie

Wieldumpers DW60 en DW90:
efficiënte lastdragers.

Kantel- en bakbewaking.

Het kantelbewakingssysteem geeft een visuele en akoestische waarschuwing als de bak in een onveilige stand wordt bediend. Het bakbewakingssyseem zorgt ervoor dat de machine alleen kan worden bediend met een beperkte snelheid als de bak is opgeheven.

LED verlichting rondom.

De machine is rondom uitgerust met onderhoudsarme, krachtige LED lampen van werklampen tot de achterlichten die zowel op de weg als daarbuiten goed herkenbaar zijn.

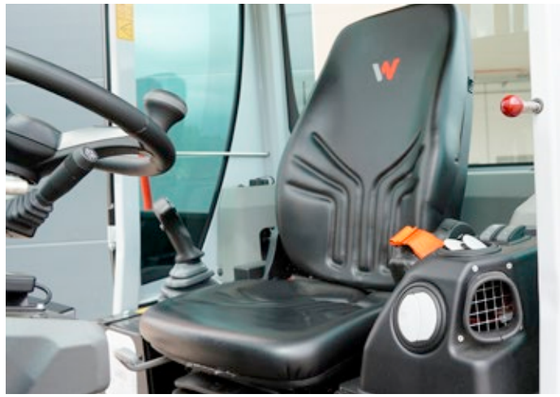

Veiligheidsgordelbewaking incl. startvrijgave.

Het optioneel verkrijgbare, slimme veiligheidsgordelbewakingssysteem herkent het gaan zitten en vastklikken van de veiligheidsgordel en laat de bestuurder de machine alleen starten als hij daadwerkelijk de gordel om heeft. Een veiligheidsgordel in signaalkleur en het veiligheidsgordelbewakingssysteem zijn al in de fabriek geïnstalleerd. De gemonteerde stoelcontactschakelaar controleert voor het starten of de bestuurder op de stoel zit zoals bedoeld.

Groot, multifunctioneel display.

Het grote, multifunctionele 7 inch-display biedt een perfect overzicht van alle functies van de machine en geeft de desbetreffende camerabeelden weer. Hierbij wisselt het display automatisch tussen het beeld van de voor- en achteruitrijcamera, afhankelijk van de ingevoerde rijrichting. Ook dit verhoogt de veiligheid van de machine. Bovendien voldoet het display aan de IP69-beschermingsklasse en is daardoor zeer robuust.

Dumper en vrachtwagen in één:
de Dual View-dumpers DV60, DV90, DV100.

	DV60	DV90	DV100
Max. laadvermogen (kg)	6.000	9.000	10.000
Motorvermogen (kW)	55/100	55/100	55
Breedte (mm)	2.230	2.420	2.420
Max. laadbakinhoud vol (l)	3.500	4.600	5.000
Laadbakvarianten			

Hoogste niveau van veiligheid dankzij Dual View.
Een overzicht van de functies van de DV60, DV90 en DV100.

Veiligheid

- Robuuste bakbeveiliging
- Zichtveld is beter dan de norm
- Veerbelaste parkeerrem
- Camera's incl. reinigingsfunctie aan de voor- en achterkant voor ideale zichtbaarheid rondom
- Veiligheidsgordel in signaalkleur en groen zwaailicht
- Instap in signaalkleur
- Automatische remlichten bij de hydrostatische remfunctie
- Stoelcontactschakelaar
- De kantelbewaking waarschuwt de bestuurder bij onveilig gebruik
- Standaard LED verlichting rondom

Onderhoud

- Zeer duurzaam en robuust dankzij verwerking met uitsluitend hoogwaardige materialen
- Standaard afsluitbare gereedschapskist in de wielkast
- Optimaal geplaatste service- en onderhoudstoegang

Comfort

- Draaistoel zonder middenconsole, dus meer bewegingsvrijheid voor de benen en ruimte voor de bestuurder
- Opbergmogelijkheden en jashaak voor hoog niveau van bedieningscomfort
- Cruise control
- Opklapbare armsteun voor eenvoudig in- en uitstappen aan beide zijden
- Royale, comfortabele cabine, optioneel met airconditioning
- Helder gerangschikt bedieningspaneel met joystickbediening
- Getinte ruiten met UV-bescherming

Efficiëntie

- Optioneel zwaardere motor van 100kW
- Auto-Stop-functie
- Optimaal geplaatste service- en onderhoudstoegang
- Compacte afmetingen
- Hydrostatische vierwielaandrijving met automatische ECO-modus
- Intuïtieve joystickbediening

Innovatief en veilig.

Hill-hold-functie, kantelbewaking en veiligheidsgordelbewaking met startvrijgave. De veiligheid van de bestuurder en de omgeving staan bij onze machines hoog in het vaandel.

De Power-versie.

Met de optionele Power-motor levert de Dual View Dumper een max. vermogen tot 100 kW en versnelt hij tot een topsnelheid van 30 km/u. Met de ECO-modus en de Auto-Stop-functie kan dit eveneens worden bereikt met een hogere mate van milieuvriendelijkheid.

Nieuw ontwerp draaistoel.

De draaistoel van de nieuwe Dual View-serie is volledig opnieuw ontworpen, zodat het draaien nog eenvoudiger gaat en werken nog comfortabeler wordt. Heel veel beenruimte en in- en uitstappen aan beide zijden dankzij een inklapbare armsteun – het goede is zojuist nog beter geworden!

Alles in één oogopslag.

Standaard voorzien van extra ledverlichting en camera's die met een druk op een knop gereinigd kunnen worden. Daardoor heeft u altijd optimaal zicht rondom de machine.

Dual View-dumper DV60:
nu nog flexibeler dankzij het bakwisselssysteem.

Onbeperkt zicht en talrijke toepassingsmogelijkheden.

Het draaistoelontwerp van de Dual View en het bakwisselsysteem vergroten de inzetbaarheid van de dumper op de bouwplaats aanzienlijk. Door de draaikiepbak om te bouwen tot een kantelbaar platform kan indien nodig ook kleinere apparaten, gereedschap en nog veel meer worden vervoerd. Daarbij kan het platform bovendien in drie richtingen worden gekanteld en kunnen de zijwanden worden neergeklapt of verwijderd. Op een vaste ondergrond kunnen de afgekoppelde bakken met een gewicht tot 2 ton worden belast. Gemonteerd op de bak biedt de DV60 de mogelijkheid om tot 6 ton aan lading te vervoeren.

Meer bedieningscomfort dankzij de ergonomische draaiconsole.

Het bakwisselsysteem van de DV60:
meer opties, grotere capaciteit.

Uw dumper. Uw regels.

De bak kan binnen enkele minuten worden losgekoppeld en weer aangesloten. Omdat er maar weinig ruimte nodig is, is het opbergen van de stationaire bak geen probleem. Terwijl er gelijktijdig 2 ton aan materiaal kan worden opgeslagen.

Moeiteloos meer verplaatsen.

Dankzij de neerklapbare en afneembare zijwanden is het 3-zijdige zijkiepplatform eenvoudig van alle kanten te beladen. Met de geïntegreerde transportogen in de vloer en de uitsparingen aan de onderzijde is het mogelijk om de lading vast te zetten.

Alle instructies in één oogopslag.

De hydraulische en elektrische aansluitingen zijn perfect op bestuurdershoogte geplaatst, evenals de bedieningsinstructies die op de machine zijn bevestigd. Hierdoor kan één persoon binnen enkele minuten een wisseling doorvoeren. Op het display in de machine kan de bestuurder het hele proces monitoren.

Zwaar en betrouwbaar.

Met behulp van de meegeleverde voeten kunt u de bak veilig en stabiel op een vaste ondergrond neerzetten. De veiligheidsbouten op elke voet en de in hoogte verstelbare voetverlengingen zorgen voor optimale stabiliteit.

Nieuwe dimensies vastleggen:

de nieuwe Dual View-dumper DV125

	DV125
Max. laadvermogen (kg)	12.500
Motorvermogen (kW)	100
Breedte (mm)	2.540
Max. laadbakinhoud vol (l)	7.000
Laadbakvarianten	

Materiaaltransport van de volgende klasse.
Groot laadvermogen gecombineerd met maximale veiligheid.

Efficiëntie

- Groot laadvermogen voor maximale materiaalverwerking
- Compacte afmetingen en draaistoelontwerp van Dual View voor optimale wendbaarheid
- Krachtig op elk terrein, zelfs bij volle belading
- Trekkracht en snelheid optimaal gecombineerd
- Ledverlichting rondom de machine voor inzet bij elk weertype en op elk tijdstip van de dag
- Auto-Stop-functie

Comfort

- Volledig uitgeruste cabine
- Standaard airconditioning
- Radio incl. handsfree-installatie met Bluetooth en usb-laadstekkers
- Luchtgeveerde bestuurdersstoel, instelbaar op het individuele gewicht van de bestuurder, incl. standaard stoelverwarming
- Meer opbergruimte en heel veel beenruimte

Veiligheid

- Bak- en kantelbewaking
- Bakbeveiliging
- Hill-hold-functie
- Gelamineerd veiligheidsglas
- Veiligheidsgordelbewaking incl. optionele startvrijgave
- Gekleurde veiligheidsgordel, gecombineerd met groen zwaailicht
- As voor zware lasten en verstevigd frame

Groter materiaalvolume en veiligheid:
de Dual View-dumper DV125.

Veel helpt veel.

Het perfecte compromis tussen de voordelen van een wieldumper met het transportvolume van een vrachtwagen. Het indrukwekkende laadvermogen van 12,5 ton maakt het mogelijk meer materiaal te transporteren in een korter tijdsbestek. En dat geldt zowel voor rijden op de bouwplaats als met toelating om te rijden op de openbare weg.

Ongelooflijk efficiënt.

Gewoon de stoel draaien en wegrijden. Zonder tijdrovende draaimanoeuvres is de machine niet alleen sneller in het transporteren van materiaal, maar is hij ook minder beperkt in krappe ruimten, dankzij de compacte afmetingen en het Dual View-bedieningsconcept. De bestuurder heeft meer zicht in de bakrichting dankzij de verhoogde zitpositie en de camera.

Goede reis.

De veiligheid zitten ‘m in de details - en in het basismodel van de machine. Zowel de kantel- en bakbewaking als de Hill-hold-functie en bakbewaking zijn al in de fabriek geïnstalleerd. En dit zijn slechts een paar van de uitgebreide veiligheidsmaatregelen van het basismodel van de machine.

Prestaties waarop u kunt vertrouwen.

Een krachtige motor, versterkt frame en een as voor zware lasten garanderen dat de DV125 zowel veilig als krachtig op oneffen terrein kan werken. De hydrostatische vierwielaandrijving waaronder de remfunctie zorgt in combinatie met het knik-pendelsysteem voor veiligheid en stabiliteit.

Objectdetectie en geïntegreerde remassistent

- Scant de omgeving op mogelijke obstakels
- Berekent de verwachte route, zelfs met bochten
- Activeert voordat een botsing plaatsvindt en hindert de dagelijkse werkzaamheden niet, waaronder lossen en laden*

* Voor interventie is een gemonteerde remassistent nodig

Active Sense Control (ASC):
Gevaar ontweken voor het ook maar plaatsvindt.

Risico-inschatting deluxe.

Alle obstakels boven de grond worden gescand en verwerkt door de machine in realtime met behulp van intern ontworpen software. Als er een botsing dreigt ongeacht of dit een voorwerp of een mens in de buurt is, wordt het systeem onmiddellijk geactiveerd. Hierdoor kan de machine mogelijk tot stilstand komen.

Mute-modus.

Als de functie een gewenste verplaatsing, zoals parkeren of lossen, belemmert, is het mogelijk om deze tijdelijk uit te schakelen. Dankzij de zogenaamde Mute-modus kan de bestuurder ondanks waarschuwingen en stopfuncties toch de gewenste beweging uitvoeren, terwijl de machine gewoon door kan blijven bewegen.

Functionaliteit altijd op de voorgrond.

Direct na het starten van de machine geeft het systeem een melding over de werkingsstatus. Het systeem controleert of alle sensoren storingsvrij functioneren en waarschuwt de bestuurder direct als er sprake is van verontreinigingen of storingen. Hierdoor kan de bestuurder de benodigde reinigingsprocedures of onderhoudswerkzaamheden uitvoeren vóór het opstarten, om de volledige prestaties en veiligheid van het systeem te garanderen. Zo ondersteunt ASC proactief bij het voorkomen van stilstand en zorgt het ervoor dat de dumper te allen tijde optimaal kan reageren op mogelijke aanrijdingen.

Doordacht aanhangermodus.

Als er een aanhanger getrokken moet worden, kan het systeem overschakelen naar de aanhangermodus. Hierbij wordt de radar op de aanhanger automatisch uitgeschakeld. Zo wordt een continu alarm voorkomen en is een ongestoorde werking gegarandeerd. Deze functie zorgt ervoor dat het ASC flexibel kan worden aangepast aan verschillende toepassingsomstandigheden, zonder dat dit ten koste gaat van de efficiëntie en de veiligheid.

Waarschuwing: het systeem vervangt niet de bewustwording en de nakoming van de verplichtingen van de exploitant. Het is de verantwoordelijkheid van de bestuurder om te voorkomen dat er een ongeval plaatsvindt.

Laadbak- en platformvarianten.

Of het nu gaat om bouwplaatsen, tuin- en landschapsarchitectuur of gemeentelijk gebruik: de verschillende soorten laadbak- en platformvarianten zijn afgestemd op verschillende behoeften en bieden u precies de kwaliteiten waar vraag naar is.

Wieldumpers

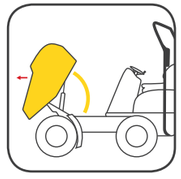

Frontkieper
De frontkieper is ideaal als veel materiaal moet worden getransporteerd binnen een korte tijd.
- Voor grotere materiaalvolumes tot 4,75 m^3
- Laag zwaartepunt en lage uitkiephoogte
- Kostenefficiënte oplossing

Andere soorten laadbakken
Een lage storthoogte is belangrijk bij vele toepassingen. Dit is precies waarom de DW20 en de DW30 speciale laadbakken hebben. Wanneer er zeer grote volumes getransporteerd moeten worden, is een lichte materiaalbak aan te raden.

Hoge kiepbak
Als bij het uitstorten van het materiaal hoogteverschillen moeten worden gecompenseerd, is de hoge kiepbak de juiste keuze.
- Geschikt voor het laden van containers
- Storthoogte boven de 1,8 m.
- Flexibel gebruik als frontkieper of hoge kiepbak

Zelflaadinrichting
Met de zelflaadinrichting kan in korte tijd, geheel zonder andere machines, een grote hoeveelheid materiaal worden gevuld.
- Laadcapaciteit tot 300 kg
- Onafhankelijke bediening van laadarm en bak

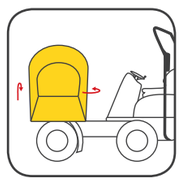

Zwenkbak
Dankzij de kantelhoek van 180 graden brengt de zwenkkiepbak uw materiaal precies daar waar u het hebben wilt: ideaal voor beperkte ruimten.
- Nivellering van vloeistoffen op hellingen tijdens het transport
- 2 × zwenkwiel van 90 graden links en rechts
- Zijdelings laden mogelijk

Hoge zwenkbak
- Combinatie van de voordelen van een zwenkbak en een hoge kiepbak
- Uitstekend geschikt voor het overbruggen van hoogteverschillen in krappe ruimten
- De moderne kantelsensor waarschuwt de bestuurder bij instabiliteit onmiddellijk met een visueel en akoestisch signaal

Opties voor de configuratie.
Wieldumpers en Dual View-dumpers.

	DW15e	DW10	DW15	DW20	DW30	DW40	DW50	DW60	DW90	DV45	DV60	DV90	DV100	DV125
Laadbak														
Laadbak voor asfalt	–	–	–	○	–	–	–	–	–	–	–	–	–	–
Zwenkbak	○	–	●	●	●	●	●	○	–	●	○	○	–	–
Frontkieper	–	–	–	–	–	–	–	●	●	–	●	●	●	●
Hoge kiepbak	●	●	○	–	–	–	–	–	–	–	–	–	–	–
Laadbak voor licht materiaal	–	–	–	–	–	–	–	–	–	–	–	–	–	–
Zwenkbak 3 m	–	–	–	–	–	–	–	○	–	–	–	–	–	–
Betonbak incl. gietpan	–	–	–	–	○	–	–	–	–	–	–	–	–	–
Automatisch terugkeren van de laadbak	–	–	–	–	–	–	–	–	–	○	–	–	–	–
Hoge zwenkbak	–	–	–	○	○	–	–	–	–	–	–	–	–	–
Zwenkbak met zelflaadinrichting	–	–	–	○	–	–	–	–	–	–	–	–	–	–
Bakwisselsysteem	–	–	–	–	–	–	–	–	–	–	●	–	–	–
Cabine/ROPS/canopy														
Cabine ROPS/FOPS-niveau II	–	–	–	–	○	○	–	○	○	○	○	○	○	●
Canopy ROPS/FOPS-niveau II	–	–	–	–	–	–	–	–	–	–	○	○	○	–
Airconditioning	–	–	–	–	○	○	–	○	○	○	○	○	○	●
Bluetooth-radio met handsfreesysteem	–	–	–	–	○	○	–	○	○	○	○	○	○	●
Weerbestendig dak	–	–	–	○	○	○	○	–	–	○	–	–	–	–
Inklapbare ROPS-beugel	●	●	●	–	–	–	–	–	–	–	–	–	–	–
Inklapbare ROPS-beugel met gasdrukdemper	–	–	–	●	●	●	●	●	●	●	●	●	●	–
7 inch-display (veiligheidsglas IP69)	–	–	–	–	–	–	●	●	●	●	●	●	●	●
Vandalismebeveiliging, display	–	–	–	–	–	–	●	●	●	●	●	●	●	●
Luchtgeveerde, verwarmde comfortstoel voor de bestuurder	–	–	–	–	–	–	–	–	–	○	○	○	○	●
Verwarmde bestuurdersstoel met imitatieleer	–	○	○	○	○	○	○	○	○	○	○	○	○	○
Documentenbox (waterdicht) (afsluitbaar)	–	●	●	●	●	●	●	●	●	●	●	●	●	●
Gereedschapskist aan één zijde (afsluitbaar)	–	–	–	–	–	–	–	–	–	●	●	●	●	●
Gereedschapskist aan beide zijden (afsluitbaar)	–	–	–	○	○	○	○	○	○	–	–	–	–	–
Stoelcontactschakelaar	–	–	–	–	–	–	–	●	●	●	●	●	●	●
Motor, aandrijfsysteem en hydraulica														
100% elektrische aandrijving	●	–	–	–	–	–	–	–	–	–	–	–	–	–
Acculader voor xGEI 230 V 16 A	○	–	–	–	–	–	–	–	–	–	–	–	–	–
Multi View-modus	–	–	–	–	–	–	–	–	–	○	–	–	–	–
Auto-Stop-functie	–	–	–	–	○	●	●	●	●	●	●	●	●	●
Variant met 25 km/u	–	–	–	–	○	●	●	●	●	●	●	●	●	–
Variant met 30 km/u	–	–	–	–	–	–	○	–	–	–	○	○	○	–
Cruise control	–	–	–	–	○	○	○	○	○	○	○	○	○	○
Hydrostatische vierwielaandrijving	●	●	●	●	●	●	●	●	●	●	●	●	●	●
Knik-pendelsysteem	●	●	●	●	●	●	●	●	●	●	●	●	●	●
DV25/10/15/10 km/u	–	–	–	–	–	–	–	–	–	–	–	–	–	○
DV20/15/20/15 km/u	–	–	–	–	–	–	–	–	–	–	–	–	–	○
DV30/10/15/10 km/u	–	–	–	–	–	–	–	–	–	–	○	○	○	–
DV30/15/20/15 km/u	–	–	–	–	–	–	–	–	–	–	○	○	○	–
Bio-olie	○	○	○	○	○	○	○	○	○	○	○	○	○	○
6-punts centraal smeersysteem	–	–	–	–	–	–	–	–	–	–	○	○	○	○

● Standaard ○ Optie – Niet beschikbaar

Opties voor de configuratie.
Wieldumpers en Dual View-dumpers.

	DW15e	DW10	DW15	DW20	DW30	DW40	DW50	DW60	DW90	DV45	DV60	DV90	DV100	DV125
Lak														
Speciale lak cabine/canopy/ROPS	–	–	–	○	○	○	○	○	○	○	○	○	○	○
RAL in meerdere kleuren, speciale lak	○	○	○	○	○	○	○	○	○	○	○	○	○	○
RAL in enkele kleur, speciale lak	○	○	○	○	○	○	○	○	○	○	○	○	○	○
EquipCare														
EquipCare incl. app and PC manager*	○	○	○	○	○	○	○	○	○	○	○	○	○	○
EquipCare Dual ID	○	○	○	○	○	○	○	○	○	○	○	○	○	○
Banden														
Gazonbanden	○	○	○	–	○	–	○	○	–	○	○	–	–	–
Banden met tractorprofiel	●	●	●	●	●	●	●	●	●	●	●	●	●	●
Smalle banden	–	–	–	–	–	–	–	–	–	–	–	–	–	–
Banden met allroundprofiel	–	–	–	–	○	○	○	○	○	○	○	○	○	○
Brede banden	–	○	–	–	–	–	–	–	–	–	–	–	–	–
Veiligheid														
Ledwerklampen voor en achter	–	○	○	○	○	○	○	○	○	○	○	○	○	●
Ledwerklampen achter	–	–	–	–	–	–	–	–	–	●	●	●	●	●
Zijspiegel (achteruitkijkspiegel)	○	●	●	●	●	●	●	●	●	●	●	●	●	●
Breedbandtoon bij achteruitrijden	–	○	○	○	○	○	○	○	○	●	●	●	●	●
Active Sense Control (objectdetectie)°	–	–	–	–	–	–	○	○	○	○	○	○	○	○
Bakbeveiliging	–	–	–	–	○	○	○	○	○	○	○	○	○	●
Instap in signaalkleur	–	●	○	○	○	○	○	○	○	○	○	○	○	●
Oranje LED zwaailicht	○	○	○	○	○	○	○	○	○	○	○	○	○	●
Groen LED zwaailicht	–	○	○	○	○	○	–	○	○	○	○	○	○	○
Oranje veiligheidsgordel	–	○	○	●	●	●	●	●	●	●	●	●	●	●
Voor- en achteruitrijcamera met reinigingssysteem	–	–	–	○	○	○	●	●	●	○	○	○	○	●
Achteruitrijcamera met reinigingssysteem	–	–	–	○	○	○	○	○	○	●	●	●	●	●
Ledachterlichten (incl. dynamische richtingaanwijzers).	–	–	–	○	○	○	○	○	○	●	●	●	●	●
Veiligheidsgordelbewaking en startvrijgave	–	○	○	○	○	○	○	○	○	○	○	○	○	○
Hill-hold-functie	–	●	○	○	○	○	○	○	○	○	○	○	○	●
Bak- en kantelbewaking	–	○	○	●	●	●	●	●	●	●	●	●	●	●
Olieniveau	–	●	●	–	–	–	–	–	–	–	–	–	–	–
Diverse														
Trekinrichting	–	○	○	○	○	○	○	○	○	○	○	○	○	–
Stekkeraansluiting voor trekinrichting	○	○	○	○	○	○	○	○	○	○	○	○	○	–
Koplampen	–	–	–	–	–	–	–	○	○	–	○	○	○	○
Uitrusting voor rijden op de openbare weg	○	○	○	○	○	○	○	○	○	●	●	●	●	●
Bevestiging van de fabrikant	○	○	○	○	○	○	○	○	○	○	○	○	○	○
Wielkeg	○	○	○	○	○	○	○	○	○	●	○	○	○	●
TÜV voor goedkeuring voor de openbare weg Duitsland	○	○	○	○	○	○	○	○	○	○	○	○	○	○

● Standaard ○ Optie – Niet beschikbaar

* Beschikbaar in Duitsland, Zwitserland, Oostenrijk, Verenigd Koninkrijk, Zweden, Frankrijk, Denemarken, Noorwegen, België, Ierland, Nederland en Luxemburg. In overige landen optioneel.
° De objectdetectie Active Sense Control wordt standaard geleverd met stop-assistent om een optimale bescherming te garanderen. Deze functie kan worden gedeactiveerd, indien gewenst.

Afmetingen.
Wieldumpers.

	Eenheid	DW15e		DW10	DW15	
		Hoge kiepbak	Zwenkbak	Hoge kiepbak	Hoge kiepbak	Zwenkbak
A Totale lengte	mm	3.300	3.214	3.040	3.300	3.220
B Wielbasis	mm	1.755		1.520	1.650	1.700
C Overhangende achterkant inclusief trekinrichting	mm	746		878	810	
D Scharnierpunt van de hoge kiepbak	mm	1.924	–	1.186/1.755	820/1.885	–
E Stortafstand	mm	375	–	491	400	280
F Voertuigbreedte	mm	1.322		1.194	1.305	
G Bakbreedte	mm	1.234		1.194	1.225	1.260
H Totale hoogte ROPS	mm	2.550		2.585	2.550	
I ROPS-hoogte ingeklapt	mm	1.971		1.804	1.960	
J Cabinehoogte	mm	–		–	–	
K Stortrandhoogte bak gekanteld	mm	445/1.516	740	545/1.549	370/1.450	680
L Bakhoogte bak gekanteld	mm	1.966/3.038	2.276	1.851/2.883	1.895/2.975	2.250
M Bakhoogte bak niet gekanteld	mm	1.408/2.479	1.340	1.186	1.345	1.300
N Stortafstand zijdelings	mm	–	108	–	–	100
O Bodemvrijheid	mm	252		246	260	

	Eenheid	DW20			DW30			DW40	DW50	DW60			DW90
		Zwenkbak	Laadbak voor asfalt	Hoge zwenkbak	Zwenkbak	Hoge zwenkbak	Betonbak	Zwenkbak	Zwenkbak	Frontkieper	Zwenkbak	Zwenkbak 3 m	Frontkieper
A Totale lengte	mm	3.784/ 3.813***	3.865	3.755	3.904	4.890	4.890	4.269	4.412	4.554	4.806	4.744	4.729
B Wielbasis	mm	1.882	1.882	1.945	1.945/ 2.090**	2.090	2.090	2.090	2.190	2.485			2.700
C Overhangende achterkant inclusief trekinrichting	mm	1.041	1.041	1.041	1.039/ 1.156**	1.156	1.156	1.072	1.241	1.263			1.263
D Scharnierpunt van de hoge kiepbak	mm	–	–	1.746	–	–	–	–	–	–			–
E Stortafstand	mm	481/ 457***	527	401	482/ 539**	1.029	1.212	567	616	565	456	446	514
F Voertuigbreedte	mm	1.497	1.497	1.627	1.730/ 1.780	1.780	1.780	1.780	1.915	2.230			2.420
G Bakbreedte	mm	1.482/ 1.121***	1.488	1.482	1.730	1.740	1.740	1.780	1.926	2.328	2.217	2.218	2.486
H Totale hoogte ROPS	mm	2.738	2.757	2.757	2.778/ 2.860**	2.860	2.860	2.857	2.783	3.240	3.258	3.258	3.280
I ROPS-hoogte ingeklapt	mm	1.770	1.770	1.770	1.945	1.945	1.945	1.945	1.944****	2.591			2.618
J Cabinehoogte	mm	–			2.669**	2.669	2.669	2.690	–	2.999			3.081
K Stortrandhoogte bak gekanteld	mm	910/ 881***	675	1.174	994	363	363	1.014	1.111	384	1.100	1.153	374
L Bakhoogte bak gekanteld	mm	2.855/ 2.862***	2.187	3.596	3.082	3.040	3.040	3.298	3.479	2.417	3.639	3.639	2.580
M Bakhoogte bak niet gekanteld	mm	1.404/ 1.388***	1.430	2.053	1.475	1.562	1.698	1.582	1.882	1.828	1.837	1.830	2.003
N Stortafstand zijdelings	mm	241/ 263***	290	162	280	830	700	237	253	–	227,5	227,5	–
O Bodemvrijheid	mm	217	217	217	257	257	257	257	282	378			396

** Gegevens voor power-versie *** SLE **** Alleen als handrail en spiegel zijn gedemonteerd, anders 2.205 mm

Afmetingen.
Wieldumpers en Dual View-dumpers.

		Eenheid	DV45	DV60				DV90		DV100	DV125
			Zwenkbak	Frontkieper	Zwenkbak	Zwenkbak met-kantel-wissel-functie	3-zijdig zijkiepplatform	Frontkieper	Zwenkbak	Frontkieper	Frontkieper
A	**Totale lengte**	mm	4.400	4.441	4.700/4.800*	4.757/4.797*	4.655/4.750*	4.622	4.891/4.998*	4.660	5.342
B	**Wielbasis**	mm	2.280	2.485		2.635		2.700		2.700	2.900
C	**Overhangende achterkant** inclusief trekinrichting	mm	1.155	1.157/1.252*				1.157/1.252*		1.157	1.252
D	**Scharnierpunt van de hoge kiepbak**	mm	–	–				–		–	–
E	**Stortafstand**	mm	503	581	599	499	619	674	553	729	628
F	**Voertuigbreedte**	mm	1.780	2.196		2.217	2.196	2.420		2.420	2.540
G	**Bakbreedte**	mm	1.775	2.328	2.217	2.217	2.493	2.486	2.453	2.504	2.519
H	**Totale hoogte ROPS**	mm	3.060	3.435		–		3.483		–	–
I	**ROPS-hoogte** ingeklapt	mm	2.363	2.439		–		2.473		–	–
J	**Cabinehoogte**	mm	2.841	2.926/3.006*				2.974/3.054*		2.974	3.063
K	**Stortrandhoogte** bak gekanteld	mm	945	368	1.100/1.092*	1.150	1.004	365	1.202/1.200*	333	615
L	**Bakhoogte** bak gekanteld	mm	3.317	2.402	3.631	3.691	2.806	2.573	4.010	2.740	3.659
M	**Bakhoogte** bak niet gekanteld	mm	1.634	1.820	1.838	1.898	1.582	2.003	2.036	2.073	2.223
N	**Stortafstand** zijdelings	mm	335	–	209/245*	209	460	–	249/308*	–	–
O	**Bodemvrijheid**	mm	261	364/362*		364		390		390	388

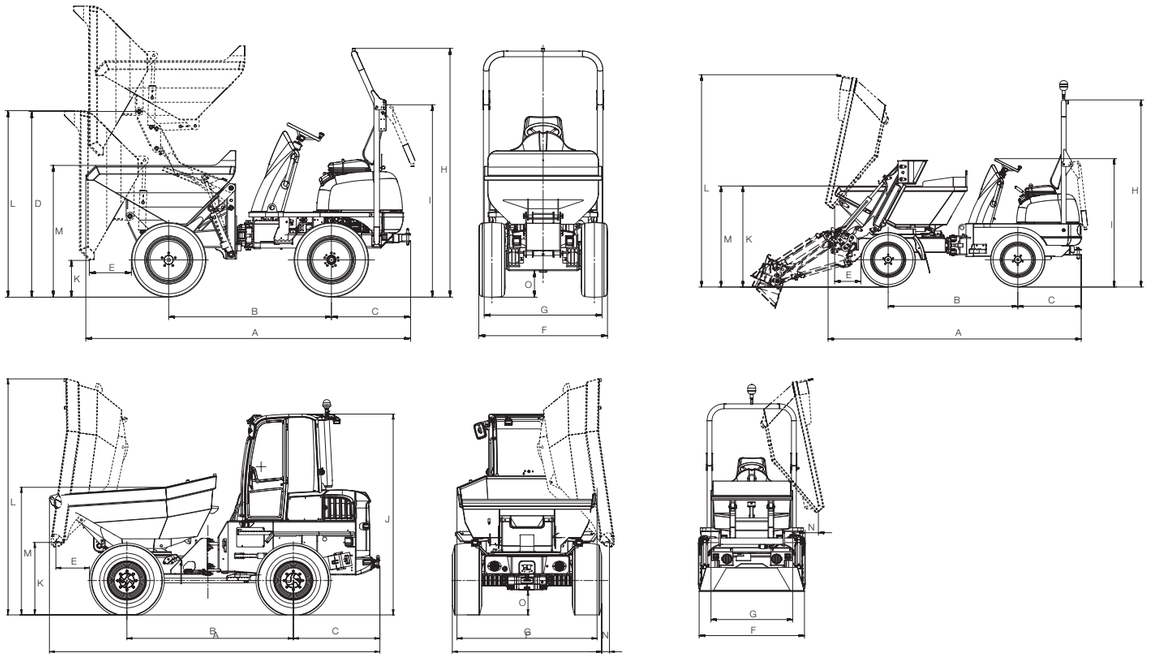

* Gegevens voor power-versie

Technische gegevens.
Wieldumpers en Dual View-dumpers.

	Eenheid	DW15e		DW10	DW15	
		Hoge kiepbak	Zwenkbak	Hoge kiepbak	Hoge kiepbak	Zwenkbak
Algemeen						
Laadvermogen	kg	1.500		1.000	1.500	
Transportgewicht	kg	1.940		1.215	1.320	1.261
Bakinhoud afgestreken	l	650		415	650	
Bakinhoud volgeladen	l	800		525	800	
Bakinhoud watervolume	l	420	325	280	420	325
Rijaandrijving						
Fabrikant/model	–	—		Yanmar 3TNV76	Yanmar 3TNV76	
Ontwerp systeem	–	—		watergekoelde 3-cilinder dieselmotor	watergekoelde 3-cilinder diesel-motor	
Vermogen (ISO 3046/1)	kW/PK	6,5		18,9/25,7	18,9/25,7	
Slagvolume	cm^3	—		1.116	1.116	
Werksnelheid	min^{-1}	—		3.000	3.000	
Emissienorm/emissiefase uitlaatgassen	–	100% elektrisch		Fase V	Fase V	
Rijkarakteristieken						
Max. rijsnelheid	km/u	14		15	16	
Knikhoek	graden	± 33		± 36	± 36	
Zwenkhoek	graden	± 15		± 15	± 15	
Draaicirkel buiten	mm	3.650		3.000	3.344	
Theor. hellingsgraad	%	32		48	48	
Aandrijfsysteem						
Aandrijfsysteem	–	4WD, elektrisch		4WD, hydrostatisch	4WD, hydrostatisch	
Standaardbanden met tractorprofiel	–	10,0/ 75–15,3		10,00/ 75–15,3	10,00/ 75–15,3	
Hydraulisch systeem						
Aandrijfpomp	–	—		Axiale zuigerpomp	Axiale zuigerpomp	
Debiet	l/min	—		84	135	
Werkdruk	bar	—		360	360	
Werkpomp	–	Tandwielpomp		Tandwielpomp	Tandwielpomp	
Debiet	l/min	16,8		25	25	
Werkdruk	bar	175		170	170	
Tankinhoud						
Dieseltank	l	—		15	20	
Hydraulische-olietank	l	20		20	20	
Geluidsemissies						
Geluidsniveau (LwA) (conform 2000/14/EC)	dB(A)	91		101	101	
Geluidsniveau-emissie (LpA)	dB(A)	58		82	81	

Technische gegevens.

Wieldumpers en Dual View-dumpers.

	Eenheid	DW20				DW30			DW40	DW50
		Hoge zwenkbak	Laadbak voor asfalt	Zwenkbak	SLE	Hoge zwenkbak	Betonbak	Zwenkbak	Zwenkbak	Zwenkbak
Algemeen										
Laadvermogen	**kg**	2.000				3.000			4.000	5.000
Transportgewicht	**kg**	2.254	2.039	2.034	2.389	2.804	2.574	2.142	2.575	3.106
Bakinhoud afgestreken	**l**	950	950	950	780	1.280	1.650	1.280	1.800	2.000
Bakinhoud volgeladen	**l**	1.280	1.160	1.280	1.060	1.750	2.000	1.750	2.300	2.650
Bakinhoud watervolume	**l**	700	740	700	630	990	1.200	990	1.190	1.320
Rijaandrijving										
Fabrikant/model	**–**	Yanmar 3TNV76				Perkins 403J-E17T		Yanmar 3TNV76*	Perkins 403J-E17T	Deutz TD 2.2**
Ontwerp systeem	**–**	watergekoelde 3-cilinder dieselmotor				watergekoelde 3-cilinder turbodieselmotor		watergekoelde 3-cilinder dieselmotor	watergekoelde 3-cilinder turbodieselmotor	watergekoelde 3-cilinder turbodieselmotor
Vermogen (ISO 3046/1)	**kW/PK**	18,9/25,7				36/45,3		18,9/25,7	36/45,3	44,5/59,7
Slagvolume	**cm^3**	1.116				1.663		1.116	1.663	2.200
Werksnelheid	**min^{-1}**	3.000				2.200		3.000	2.200	2.200
Emissienorm/emissiefase uitlaatgassen	**–**	Fase V				Fase V			Fase V	Fase V
Rijkarakteristieken										
Max. rijsnelheid	**km/u**	20				25		20	25	25/30
Knikhoek	**graden**	± 36				± 36			±36	± 37
Zwenkhoek	**graden**	± 15				± 15			±12	± 15
Draaicirkel buiten	**mm**	3.800				3.800			4.030	4.280
Theor. hellingsgraad	**%**	62				62			63	58
Aandrijfsysteem										
Aandrijfsysteem	**–**	4WD hydrostatisch				4WD hydrostatisch			4WD hydrostatisch	4WD hydrostatisch incl. ECO-modus
Standaardbanden	**–**	10.00/75–15.3 tractorprofiel				11.5/80–15.3 tractorprofiel			11.5/80–15.3 tractorprofiel	Mitas 12.5–18 16PR MPT-01TL
Hydraulisch systeem										
Aandrijfpomp	**–**	Axiale zuigerpomp				Axiale zuigerpomp			Axiale zuiger-pomp	Axiale zuiger-pomp
Debiet	**l/min**	66				66			99	123,2
Werkdruk	**bar**	445				445			448	470
Werkpomp	**–**	Tandwielpomp				Tandwielpomp			Tandwielpomp	Tandwielpomp
Debiet	**l/min**	33,4				33,4			30,9	57,86
Werkdruk	**bar**	200				200			220	220
Tankinhoud										
Dieseltank	**l**	35				35			45	60
Hydraulische-olietank	**l**	31				31			28	39,8
Geluidsemissies										
Geluidsniveau (LwA) (conform 2000/14/EC)	**dB(A)**	101				101			101	101
Geluidsniveau-emissie (LpA)	**dB(A)**	82				81/77***			80	81

	DW60			DW90	DV45	DV60			DV90		DV100	DV125
	Zwenkbak	Frontkieper	Zwenkbak 3 m	Frontkieper	Zwenkbak	Frontkieper	Zwenkbak	3-Zijdige zijkiepplat-form	Frontkieper	Zwenkbak	Frontkieper	Frontkieper
Algemeen												
Laadvermogen	6.000			9.000	4.200	6.000			9.000		10.000	12.500
Transportgewicht	4.118	3.874	4.118	4.478	2.500–3.100	4.000	4.700	4.700	4.500	5.100	4.600	6.376
Bakinhoud afgestreken	2.350	2.700	2.300	3.600	1.810	2.700	2.400	2.000	3.750	3.300	4.150	5.900
Bakinhoud volgeladen	3.150	3.600	3.100	4.500	2.400	3.500	3.150	3.000	4.600	4.350	5.000	7.000
Bakinhoud watervolume	1.600			2.350	1.350	1.900	1.600	2.000	2.400	2.050	2.550	3.700
Rijaandrijving												
Fabrikant/model	Deutz TD 2.2**		Deutz TD 2.9	Deutz TD 2.9	Perkins 403J-E17T	Deutz TD 2.9/TD 3.6***			Deutz TD 2.9/TD 3.6***		Deutz TD 2.9***	Deutz TD 3.6***
Ontwerp systeem	watergekoelde 3-cilinder turbodieselmotor		watergekoelde 4-cilinder turbodieselmotor	watergekoelde 4-cilinder turbodieselmotor	watergekoelde 3-cilinder turbodieselmotor	watergekoelde 4-cilinder turbodieselmotor			watergekoelde 4-cilinder turbodieselmotor		watergekoelde 4-cilinder turbodieselmotor	watergekoelde 4-cilinder turbodieselmotor
Vermogen (ISO 3046/1)	44,5/59,7		55,4/75,3	55,4/75,3	36/45,3	55,4/75,3 100/136			55,4/75,3 100/136		55,4/75,3	100/135,9
Slagvolume	2.194		2.900	2.900	1.663	2.900/3.600***			2.900	3.600	2.900	3.600
Werksnelheid	2.300		2.200	2.200	2.200	2.200/2.000***			2.200	2.000	2.200	2.000
Emissienorm/emissiefase uitlaatgassen	Fase V		Fase V	Fase V	Fase V	Fase V			Fase V		Fase V	Fase V
Rijkarakteristieken												
Max. rijsnelheid	25			25	25	25			30		30	25
Knikhoek	± 29			± 29	± 36	± 29			± 28		± 28	± 28,3
Zwenkhoek	±11,5			±11,5	±15	±11			±11		±11	± 11,5
Draaicirkel buiten	5.125			5.750	4.465	6.110/6.260****		6.490	6.620		6.600	7.188
Theor. hellingsgraad	58			58	63	58			58		58	50
Aandrijfsysteem												
Aandrijfsysteem	4WD hydrostatisch			4WD hydrostatisch incl. ECO-modus	4WD hydrostatisch	4WD hydrostatisch incl. ECO-modus			4WD hydrostatisch incl. ECO-modus		4WD hydrostatisch incl. ECO-modus	4WD hydrostatisch incl. ECO-modus
Standaardbanden	405/70–20 tractorprofiel			500/60–22.5 tractorprofiel	11.5/80–15.3 tractorprofiel	405/70–20 tractorprofiel			500 / 60–22.5 flotatiebanden		500 / 60–22.5 flotatiebanden	600 / 50–22.5 flotatiebanden
Hydraulisch systeem												
Aandrijfpomp	Axiale zuiger-pomp			Axiale zuiger-pomp	Axiale zuiger-pomp	Axiale zuiger-pomp			Axiale zuiger-pomp		Axiale zuiger-pomp	Axiale zuiger-pomp
Debiet	123			123	–	123	180		123	180	123	180
Werkdruk	500			500	–	500			500		500	473
Werkpomp	Tandwielpomp			Tandwielpomp	Tandwielpomp	Tandwielpomp			Tandwielpomp		Tandwielpomp	Tandwielpomp
Debiet	59			60,6	40,2	70	88		70	88	70	70
Werkdruk	240			240	240	240			240		240	240
Tankinhoud												
Dieseltank	70			70	55	80/150***			80/150***		80/150***	150
Hydraulische-olietank	48			48	46	60			60		60	60
Geluidsemissies												
Geluidsniveau (LwA) (conform 2000/14/EC)	101			101	101	101	101		101	101	101	101
Geluidsniveau-emissie (LpA)	81			81	80	80	80		80	80	80	80

* Gegevens voor optionele motor: zie DW40 ** Gegevens voor optionele motor: zie DW90 *** Gegevens voor optionele motor **** Zwenkbak met-kantel-wisselfunctie

Compact, wendbaar en krachtig:
onze rupsdumpers

	DT05e	DT10e	DT05	DT08	DT10	DT12	DT15	DT23
Max. laadvermogen (kg)	500	1.000	500	800	1.000	1.200	1.500	2.500
Motorvermogen (kW/PK)	5,5/7,5	5,5/7,5	4,9/6,7*	6,8/9,2*	9,7/13,2	12/16,3	15/20,4	18,5/25
Breedte onderstel (mm)	660	790	660	790	790	790	1.080	1.300
Max. laadbakinhoud vol (l)	313**	427	313**	387**	460	460	800*	1.200

* Dieselvariant ** Variant met frontkieper

De elektrische rupsdumpers DT05e en DT10e:
compact en emissievrij.

Elektrisch aandrijfsysteem.

Gewoon starten en wegrijden: dankzij het elektrische aandrijfsysteem hoeft de bestuurder niet te schakelen en kan hij zich volledig op zijn werk concentreren. Op deze manier kunnen het aandrijfsysteem en de werkhydraulica onafhankelijk van elkaar worden bediend.

Acculader in de machine.

Omdat de laadkabel in de machine is geïntegreerd, kunt u de machine overal opladen en hem onafhankelijk van zijn locatie inzetten. De machine kan ook 's nachts op de bouwplaats worden achtergelaten zodat hij de volgende dag onmiddellijk klaar is voor gebruik.

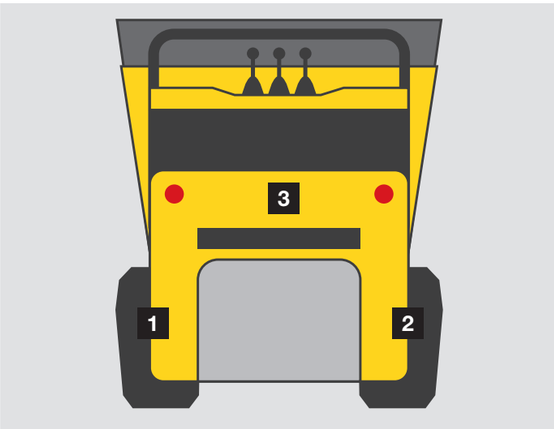

Drie aandrijfmotoren voor 100% elektrische aandrijving.

Eén motor per rupsband alsook één voor de werkhydraulica die allemaal efficiënter en onafhankelijk van elkaar werken.
1 Linker rupsbandmotor
2 Rechter rupsbandmotor
3 Motor werkhydraulica

Oplaadbaar via een normaal stopcontact van 220 V.

Met een maximale oplaadtijd van 8 uur kan de machine eenvoudig 's nachts worden aangesloten aan een stopcontact om volledig te worden opgeladen en is de volgende dag weer klaar voor gebruik met een volle accu. De gemonteerde oplaadkabel voor een stopcontact van 220 V is veilig opgeborgen in de machine en daarom kan de machine overal spontaan worden opgeladen.

Veiligheid

- Vergrendelbare motorkap
- Hoge mate van tractie en klimvermogen
- Verkrijgbaar als frontkieper of met hoge kiepbak

Milieuvriendelijk

- 100% elektrisch - 0% emissies bij toepassingen
- Lage geluidsemissies voor toepassingen in gevoelige omgevingen
- Meer toepassingsmogelijkheden dankzij de elektrische aandrijving
- Lage service- en bedrijfskosten

Onderhoud

- Gemakkelijke service- en onderhoudstoegang
- Onderhoudsvrije accu

Efficiëntie

- Automatische uitschakeling van de machine bij inactiviteit
- Compacte afmetingen
- Snel en eenvoudig opladen via een stopcontact van 220 V
- Zelflaadinrichting voor onafhankelijk laden

Komt aan elke uitdaging tegemoet.
Een overzicht van alle functies van onze conventionele rupsdumpers:

Efficiëntie

- Vele laadbak- en platformvarianten
- Optimale gewichtsverdeling
- Kleine afmetingen
- Auto-Stop-functie

Onderhoud

- Gemakkelijke service- en onderhoudstoegang
- Grote onderhoudsintervallen

Veiligheid

- Aan hangende ophanging gemonteerde rollen
- In- en uitstappen aan beide zijden
- Vergrendelbare motorkap
- Brede rupsbanden

Prestatie

- Hydrostatisch aandrijvingssysteem
- Diesel- of benzinemotor
- Optioneel zelflaadinrichting
- Verschillende motoriseringen: 2-cilinder, 3-cilinder of 4-cilinder (afhankelijk van het model)
- Hulphydraulica

Onze conventionele rupsdumpers:
compacte hulp op de bouwplaats.

Hydrostatische aandrijving.

Gewoon starten en wegrijden: dankzij het hydrostatisch aandrijvingssysteem hoeft de bestuurder niet te schakelen en kan hij zich concentreren op zijn werk.

Diesel- of benzinemotor.

Een diesel- of benzinemotor is beschikbaar, afhankelijk van de specificaties of vereisten.

Kleine afmetingen en brede rupsbanden.

De compacte afmetingen van de machine zijn ideaal voor manoeuvreren en werken in krappe ruimten. Door de brede rupsbanden heeft de machine een zeer lage bodemdruk, waardoor de ondergrond waarop gewerkt wordt slechts minimaal wordt belast en dus voorzichtig behandeld kan worden.

Aan hangende ophanging gemonteerde rollen.

De aan de hangende ophanging gemonteerde rollen zorgen voor een soepelere loop en veiliger rijgedrag. Door de hangende constructie worden obstakels en onregelmatigheden, zoals stenen, opgevangen en geëgaliseerd. Op deze manier profiteert u van optimaal rijcomfort, onder alle ruwe terreinomstandigheden.

Laadbak- en platformvarianten.

Of het nu gaat om bouwplaatsen, tuin- en landschapsarchitectuur of gemeentelijk gebruik: de verschillende soorten laadbak- en platformvarianten zijn afgestemd op verschillende behoeften en bieden u precies de kwaliteiten waar vraag naar is.

Rupsdumpers

Frontkieper
De frontkieper is ideaal als veel materiaal moet worden getransporteerd binnen een korte tijd.
- Voor grotere volumes materiaal
- Laag zwaartepunt en lage uitkiephoogte
- Kostenefficiënte oplossing

Voorkiepplatform
De laadzone vergroten wordt gedaan in één eenvoudige stap met het voorkiepplatform.
- Zijdelen die neerklappen
- Geschikt voor pallettransport

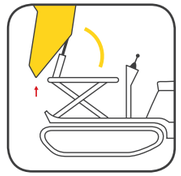

Hoge kiepbak
De hoge kiepbak overbrugt hoogteverschillen bij het uitstorten van het materiaal.
- Geschikt voor het laden van een container
- Storthoogte tot max. 1.963 mm
- Flexibel gebruik als frontkieper of hoge kiepbak

Betonmixer
Indien nodig kan een rupsdumper in slechts enkele stappen omgebouwd worden in een betonmixer.
- Mixerinhoud van 360 l
- Zelflaadinrichting met 70 l volume

Zwenkbak
De zwenkbak plaatst materiaal nauwkeurig - dankzij de variabele kantelhoek van 180°.
- Nivellering van vloeistoffen op hellingen tijdens het transport
- 2 × zwenkwiel van 90° links en rechts
- Zijdelings laden mogelijk.

Zelflaadinrichting
Met de zelflaadinrichting kan in korte tijd, geheel zonder andere machines, een grote hoeveelheid materiaal worden gevuld.
- Laadcapaciteit tot 280 kg

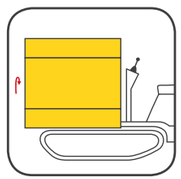

3-zijdig zijkiepplatform
Het 3-zijdige zijkiepplatform biedt u de grootst mogelijke flexibiliteit bij het storten van stortgoed.
- Het materiaal kan naar voren of aan de zijkant worden uitgestort
- Verwijderbare zijdelen
- Geschikt voor pallettransport

Speciale laadbakken
Extra laadbakopties zijn beschikbaar voor speciale toepassingen, zoals de bak voor licht materiaal. Vraag het gewoon aan uw vertegenwoordiger.

Frontkieper

Voorkiepplatform

Hoge kiepbak

Betonmolen

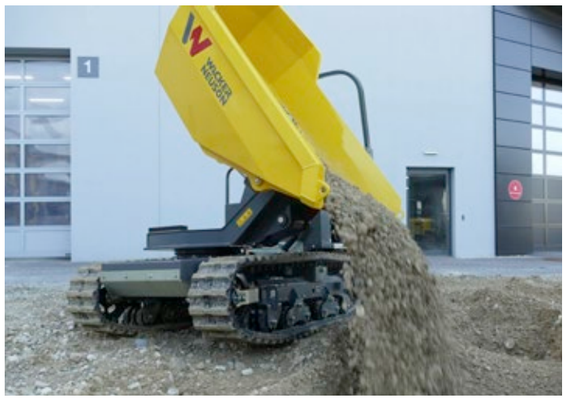

Zwenkbak

Zelflaadinrichting

Opties voor de configuratie.
Rupsdumpers.

	DT05e	DT10e	DT05		DT08		DT10	DT12	DT15	DT23
Motortype	Elektrisch	Elektrisch	Benzine	Diesel	Benzine	Diesel	Diesel	Diesel	Diesel	Diesel
Bakopties										
Frontkieper	○	○	○	○	○	○	○	○	○	–
Zelflaadinrichting voor frontkieper	○	○	○	○	○	○	○	○	○	–
Hoge kiepbak	○	○	○	○	–	○	○	○	○	–
Zelflaadinrichting voor hoge kiepbak	○	○	–	–	–	–	○	○	○	–
Zwenkbak	–	–	–	–	–	–	○	○	○	○
Voorkiepplatform	–	–	–	–	○	○	○	○	–	–
3-zijdige zijkiepplatform	–	–	–	–	–	–	–	–	○	–
Laadbak voor licht materiaal met SLE	–	–	–	–	–	–	●	●	–	–
Betonmolen	–	–	–	–	–	–	–	–	○	–
Betonmolen met SLE	–	–	–	–	–	–	–	–	○	–
Machine-opties										
Handmatige start	–	–	●	–	–	–	–	–	–	–
Elektrostart	–	–	–	●	●	●	●	●	●	●
Bedrijfsurenteller	●	●	●	●	●	●	●	●	●	●
Vergrendelbare motorkap	●	●	●	●	●	●	●	●	●	●
Inklapbare treeplank	●	●	●	●	●	●	●	●	–	–
Bestuurdersstoel	–	–	–	–	–	–	–	–	●	●
1 rijsnelheid	●	●	–	–	–	–	●	–	–	–
2 rijsnelheden	●	–	●	●	●	●	–	●	●	●
Bio-olie	○	○	○	○	○	○	○	○	○	○
Lakkleuren op bestelling	○	○	○	○	○	○	○	○	○	○
Aanhangwagenoog	–	–	–	–	–	–	–	–	–	○
Hulphydraulica PTO	–	–	–	–	–	○	–	○	●	●
Beugelvormige ROPS-stang	–	–	–	–	–	–	–	–	●	●
Security 24 C (2.000 u)	○	○	○	○	○	○	○	○	○	○
Security 36 C (3.000 u)	○	○	○	○	○	○	○	○	○	○
Security 48 C (4.000 u)	○	○	○	○	○	○	○	○	○	○
Security 60 C (5.000 u)	○	○	○	○	○	○	○	○	○	○

● Standaard ○ Optie – Niet beschikbaar

Het productassortiment van Wacker Neuson omvat meer dan 300 verschillende productseries met verschillende uitvoeringen. Met de selectie van verschillende opties kan de productinformatie dienovereenkomstig variëren. Niet alle producten van Wacker Neuson die hier zijn zijn genoemd of getoond zijn beschikbaar of toegestaan in alle landen. De getoonde Wacker Neuson-producten zijn voorbeelden en zijn alszodanig onderhevig aan wijzigingen. We maken graag een speciale offerte voor u op verzoek. Reproductie uitsluitend met de schriftelijke toestemming van Wacker Neuson.
© Wacker Neuson SE

Afmetingen.
Rupsdumpers.

			DT05e		DT10e		DT05				DT08				DT10				
		Eenheid	Frontkieper	Hoge kiepbak	Frontkieper	Hoge kiepbak	Frontkieper	Hoge kiepbak	Frontkieper	Hoge kiepbak	Frontkieper	Hoge kiepbak	Frontkieper	Hoge kiepbak	Frontkieper	Zwenkbak	Voorkiepplatform	Hoge kiepbak	Laadbak voor licht materiaal
Rijaandrijving			Elektrisch		Elektrisch		Diesel		Benzine		Diesel		Benzine		Diesel				
A	**Lengte**	mm	1.670	619	1.803	1.685	1.670	1.550	1.630	1.510	1.660	1.545	1.660	1.540	1.800	1.960	1.882	1.684	1.823
B	**Lengte met zelflaadinrichting** (zonder treeplank)	mm	2.514		2.248	2.208	–				2.133	–	2.132	–	2.267	–	–	2.240	2.277
C	**Treeplanklengte**	mm	365		392		365		387		387		388		393				
D	**Hoogte boven treeplank**	mm	252		265		252				234		257		265				
E	**Breedte onderstel**	mm	660		830	790	660				790				790				
F	**Bakbreedte**	mm	589		790	764	589	616	589	660	700	764	700	764	700	730	806	764	700
G	**Baklengte**	mm	1.310	1.278	1.320	1.134	1.280	1.120	1.280	1.120	1.320	1.134	1.320	1.134	1.320	1.427	1.200	1.134	1.357
H	**Breedte met zelflaadinrichting**	mm	700	620	830		–				830	–	830	–	830	–	–	830	
I	**Spoorbreedte**	mm	180		180		180				180				180				
J	**Lengte spoorverhoging**	mm	753		875		753				753				875				
K	**Hoogte boven bedieningsconsole**	mm	1.185		1.270		1.185				1.240		1.180		1.280				
L	**Hoogte boven beschermrooster**	mm	1.310		1.445	–	–				1.313	–	1.313	–	1.365	1.301	–	–	–
M	**Breedte betonmolen**	mm	–		–		–				–				–				
N	**Hoogte boven ROPS-beugel**	mm	–		–		–				–				–				
O	**Hoogte boven ROPS-beugel (ingeklapt)**	mm	–		–		–				–				–				
P	**Hoogte van voorrand bak**	mm	759	1.024	801	1.083	759	993	760	993	750	964	750	965	804	1.045	849	1.076	812
Q	**Kantelhoogte**	mm	410	741	474	863	410	804	410	804	420	757	420	757	474	650	256	868	460
R	**Hoogte van voorrand,** hoge kiepbak opgetild	mm	–	1.685	–	1.688	–	1.600	–	1.600	–	1.646	–	1.646	–	–	–	1.688	–
S	**Kantelhoogte,** hoge kiepbak opgetild	mm	–	1.403	–	1.467	–	1.397	–	1.397	–	1.426	–	1.426	–	–	–	1.467	–
T	**Max. hoogte,** bak opgetild	mm	1.827	2.050	1.905	2.003	1.735	1.907	1.735	1.907	1.845	1.898	1.845	1.898	1.905	2.112	1.430	2.009	1.950
U	**Max. hoogte,** hoge kiepbak opgetild	mm	–	2.712	–	2.610	–	2.500	–	2.500	–	2.570	–	2.570	–	–	–	2.610	–
V	**Kantelhoek van de bak**	°	70	78	70	82	72	77	72	77	72	82	72	82	70	85	56	82	70
W	**Intrekhoek treeplank**	°	14		14	15	14		15		13		14		14				
X	**Bodemvrijheid**	mm	110		184	128	110				110		110	112	175	172	160	160	172

Afmetingen.
Rupsdumpers.

			DT12				DT15					DT23
		Eenheid	Frontkie-per	Hoge kiepbak	Zwenkbak	Voorkiep-platform	Frontkie-per	3-zijdig zijkiep-platform	Zwenkbak	Hoge kiepbak	Betonmo-len	Zwenkbak
Brandstof			Diesel				Diesel					Diesel
A	**Lengte**	**mm**	1.823	1.684	1.960	1.882	2.585	2.640	2.674	2.609	2.403	3.304
B	**Lengte met zelflaadinrichting** (zonder treeplank)	**mm**	2.277	2.240	–		3.160	–	–	3.365	3.250	–
C	**Treeplanklengte**	**mm**	393				–					–
D	**Hoogte boven treeplank**	**mm**	265				–					–
E	**Breedte onderstel**	**mm**	790				1.080					1.300
F	**Bakbreedte**	**mm**	700	764	730	800	1.054	1.020	1.102	1.000	–	1.312
G	**Baklengte**	**mm**	1.357	1.134	1.427	1.200	1.482	1.547	1.537	1.500	–	1.945
H	**Breedte met zelflaadinrichting**	**mm**	830		–		1.080	–	–	1.121	1.080	–
I	**Spoorbreedte**	**mm**	180				230					270
J	**Lengte spoorverhoging**	**mm**	875				1.100					1.275
K	**Hoogte boven bedieningsconsole**	**mm**	1.280				–					–
L	**Hoogte boven beschermrooster**	**mm**	–		1.301	–	–					–
M	**Breedte betonmolen**	**mm**	–				–	–	–	–	926	–
N	**Hoogte boven ROPS-beugel**	**mm**	–				2.372					2.523
O	**Hoogte boven ROPS-beugel (ingeklapt)**	**mm**	–				2.022					2.163
P	**Hoogte van voorrand bak**	**mm**	812	1.076	1.045	850	770	1.150	1.210	1.104	1.254	1.393
Q	**Kantelhoogte**	**mm**	460	868	650	256	472	380/570*	810/814*	873	762	547
R	**Hoogte van voorrand,** hoge kiepbak opgetild	**mm**	–	1.688	–		–	–	–	2.193	–	–
S	**Kantelhoogte,** hoge kiepbak opgetild	**mm**	–	1.467	–		–	–	–	1.963	–	–
T	**Max. hoogte,** bak opgetild	**mm**	1.950	2.009	2.112	1.430	2.070	2.040	2.381	2.383	1.647	2.505
U	**Max. hoogte,** hoge kiepbak opgetild	**mm**	–	2.610	–		–	–	–	3.472	–	–
V	**Kantelhoek van de bak**	**°**	70	82	85	56	63	63/53*	84	78	62	85
W	**Intrekhoek treeplank**	**°**	14				–					–
X	**Bodemvrijheid**	**mm**	175	175	172	160	224					160

* Bij het uitstorten aan de voorkant/zijkant

Hoge kiepbak met zelflaadinrichting (SLE)

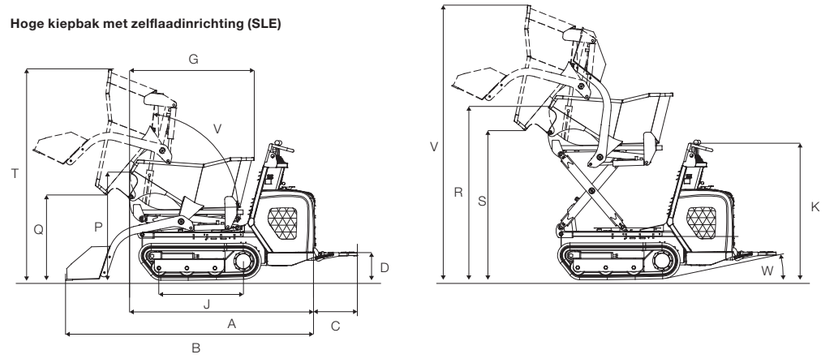

Frontkieper met zelflaadinrichting (SLE)

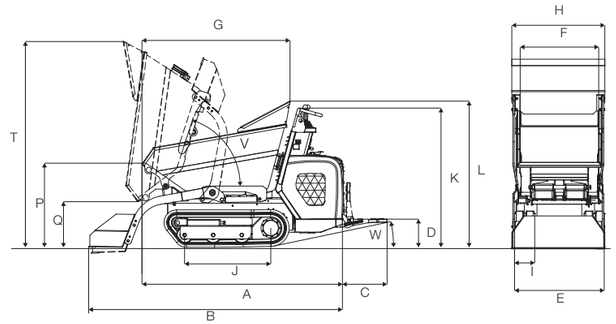

Zwenkbak

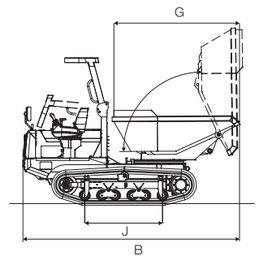

3-zijdig zijkiepplatform

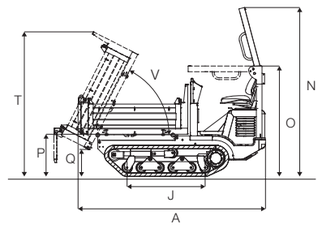

Betonmolen

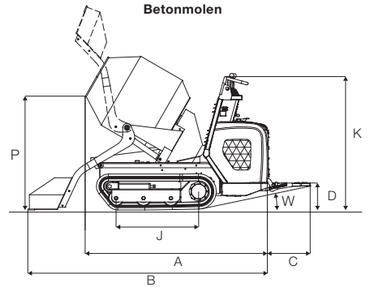

Technische gegevens.
Rupsdumpers.

		DT05e	DT10e		DT05				DT08			DT10				DT12				DT15					DT23
	Eenheid	Hoge kiepbak	Frontkieper	Hoge kiepbak	Frontkieper	Hoge kiepbak	Frontkieper	Hoge kiepbak	Frontkieper	Hoge kiepbak	Frontkieper	Frontkieper	Hoge kiepbak	Zwenkbak	Voorkiep-platform	Frontkieper	Hoge kiepbak	Zwenkbak	Voorkiep-platform	Frontkieper	3-zijdig zijkiepplat-form	Zwenkbak	Hoge kiepbak	Betonmolen	Zwenkbak
Algemeen																									
Brandstof		Elektrisch	Elektrisch		Diesel		Benzine		Diesel		Benzine	Diesel				Diesel				Diesel					Diesel
Transportgewicht	**kg**	540*	815/865*	995	465/545*	520	420/500*	475	560/630*	620	520/590*	630/695*	740/820*	775	590	655/725*	765/835*	795	610	1.310/1.390*	1.270	1.330	1.540/1.620*	1.430/1.510*	2.800
Max. laadvermogen machine	**kg**	500	1.000	550	500	400	500	400	800	500	800	1.000	550	1.000		1.200	600	1.200		1.500			900	1.500	2.300
Bakinhoud volgeladen	**l**	313	427	280	313	210	313	210	387	280	387	427	400	460	300	446	280	460	300	800	690	760	650	360	1.400
Bakinhoud afgestreken	**l**	273	367	240	273	170	273	170	334	240	334	367	240	431	210	393	240	431	210	660	520	550	632	–	1.120
Bakinhoud watervolume	**l**	142	166	195	142	140	142	140	166	195	166	166	195	240	–	173	195	240	–	550	520	410	375	–	769
Volume/laadinhoud zelflaadinrichting	**l/m³**	65/110	65/110		65/110	–	65/110	–	65/110	–	65/110	65/110	–	65/110	–	65/110	65/110	65/110	–	130/280	–	–	130/280	70/280	–
Rijaandrijving																									
Fabrikant/model	**–**	Elektromotor	Elektromotor		Yanmar		Honda		Yanmar		Honda	Kubota				Kubota				Kubota					Kubota
Model	**–**	–	–		L70N6		GX 200		L100N6		GX 270	Z482-E				D-722				D-902					V-1505
Cilinders	**–**	–	–		1				1		1	2				3				3					4
Energiebron	**–**	Stroom	Stroom		Diesel		Benzine		Diesel		Benzine	Diesel				Diesel				Diesel					Diesel
Motorvermogen	**kW/PK**	5,5/7,5	5,5/7,5		4,9/6,6		4,5/6		6,8/9,2		6.7/9.1	9,7/13,2				12/16,3				15/20,4					18.5/25,2
bij toerental	**omw./min.**	–	–		3.600				3.100		3.600	3.600				2.700				3.000					2.300
Slagvolume	**cm³**	–	–		320		196		435		270	479				719				898					1.498
Max. koppel	**Nm**	–	–		18		13,2		22,5		17,7	30				37				56					163
bij toerental	**omw./min.**	–	–		2.400		2.500		2.000		2.500	2.600				2.600				2.400					1.600
Koelsysteem	**–**	–	–		Lucht				Lucht			Water				Water				Water					Water
Rijkarakteristieken																									
1 rijsnelheid	**–**	2	1		2				2			1				1				2					2
1e fase	**km/u**	1,5	4,0		1,6		1,8		2,1			4,0				4,0				4,0					5,0
2e fase	**km/u**	3	–		4,0		3,9		4,0			–				–				7,5					11
Bodemdruk leeg/geladen	**kg/cm²**	0,18/0,34	0,20/0,40	0,18/0,52	0,15/0,24		0,12/0,25		0,19/0,36		0,16/0,34	0,18/0,52				0,18/0,52				0,28/0,51					0,24/0,49
Theor. klimvermogen.	**%**	36	36		36		36		36			36				36				27					36
Hydraulisch systeem																									
Variabele pompen	**Aantal**	–	–		–				–			2				2				2					2
Debiet variabele pomp	**l/min**	–	–		–				–			29 + 29				29 + 29				35 + 35					66 + 66
Tandwielpompen	**Aantal**	1	1		3				3			1				1				1					1
Debiet tandwielpomp	**l/min**	–	–		30		25		41			66				22				25					40
Debiet werkhydraulica	**l/min**	11	5		19		14		20			8				80				95					172
Max.druk van aandrijfhydraulica	**bar**	–	–		200				175			250				220				270					340
Max.druk van werkhydraulica	**bar**	140	160		145		135		150			160				170				170					180
Tankinhoud																									
Brandstoftank	**l**	–	–		3,3		3,6		5,4		6	9,7				9,7				24					54
Olietank	**l**	9	5		15				22,3			22,1				25,4				25					30
Geluidsemissies																									
Geluidsvermogensniveau	**dB (A)**	94	93	94	100		95		100			101				99				100					100
Geluidsemissie bij oor van bestuurder	**dB (A)**	74	74		89		83		93		87	88				88				87					82
Overige																									
Voltage/capaciteit	**V/Ah**	44,8/144	76,8/144		12/30		–		12/44		12/30	12/55				12/55				12/60					12/105
Accuspanning	**V**	44,8	76,8		–				–			–				–				–					–

* Met zelflaadinrichting (SLE)

- Niet beschikbaar

Wacker Neuson – all it takes.

Betontechniek

Trilstampers

Trilplaten

Walsen

Slooptechniek

Generatoren

Verlichting

Pompen

Graafmachines

Wielladers

Verreikers

Dumpers

Financiële oplossingen

Reparatie & onderhoud

Academy

EquipCare & EquipCare Pro

Verhuur

Beton-specialisten

eStore

Reserveonderdelen

Tweedehands machines

ConcreTec

wackerneuson.com

Facebook wackerneuson

Instagram @wackerneuson

Youtube Wacker Neuson

LinkedIn Wacker Neuson

Tiktok @wacker.neuson

WN.EMEA.10369.V05.NL

02/2025 NL