

5095

Chargeuse sur pneus

Un concentré de puissance ultra-stable.

La machine 5095 séduit grâce à ses quatre roues motrices dynamiques et à sa charge utile élevée. Leur capacité de godet de 0,95 m³ à 1,5 m³ et leur construction basse rendent les machines de cette catégorie particulières. La traction haute pression efficace permet une force d'arrachement élevée. En outre, la vitesse rapide en option ouvre davantage le champ des application possibles.

Capacité de godet : la capacité du godet comprise entre 0,95 et 1,5 m³ et une hauteur de machine inférieure à 2,5 m caractérisent les machines de cette catégorie.

Vitesse : en option, la 5095 peut être équipée d'une vitesse rapide de 30 km/h.

Long système de chargement : la flèche longue est disponible en option et rend la machine plus flexible du point de vue de la portée et de la hauteur de gerbage.

Phase V de la norme d'émissions : le traitement des gaz d'échappement est assuré par un DOC et un FAP.

Capacité du godet La capacité du godet comprise entre 0,95 m³ et 1,5 m³ et une hauteur de construction inférieure à 2,5 m caractérisent les machines de cette catégorie de taille

Caractéristiques techniques

Données moteur standard

Fabricant du moteur	Rehlko
Puissance du moteur	55,4 kW
Puissance du moteur	75 ch
Cylindrée	2.482 cm³
Phase de la norme d'émissions de gaz d'échappement	V
Post-traitement des gaz d'échappement	DOC / DPF

Poids

Capacité du godet (godet standard)	0,95 m³
Charge utile (max.)	1.710 kg
Poid de fonctionnement	4.714 - 4.800 kg
Charge utile (S=1,25)	2.350 kg
Force de levage (max.)	42,8 kN
Charge de basculement (godet standard)	3.800 kg
Charge de basculement (fourche à palettes)	2.900 kg

Capacité

Capacité réservoir à carburant	75 l
Capacité du réseau d'huile hydraulique	50 l

Transmission

Vitesse d'avancement standard	0-20 km/h
Vitesse d'avancement Option 1	0-30 km/h
Blocage du différentiel	100 % essieu avant

Système hydraulique

Débit du système hydraulique de travail (max.)	68,4 l/min

Cinématique

Type de cinématique	P
Système de changement rapide	hydraulique

Direction

Angle de braquage max.	40 degré

Valeurs des caractéristiques du bruit

Niveau de puissance acoustique garanti LwA (cabine)	101 dB (A)
Niveau de puissance acoustique mesuré LwA	98,2 dB (A)
Niveau de pression acoustique à l'oreille de l'opérateur	74 dB (A)

Les illustrations, équipements et caractéristiques indiqués peuvent être différents du programme de livraison applicable à votre pays. Dans certains cas, des équipements spéciaux soumis à un supplément sont représentés sur les illustrations. Sous réserve de modifications.

Copyright © 2026 Kramer-Werke GmbH | www.kramer.de

Dimensions

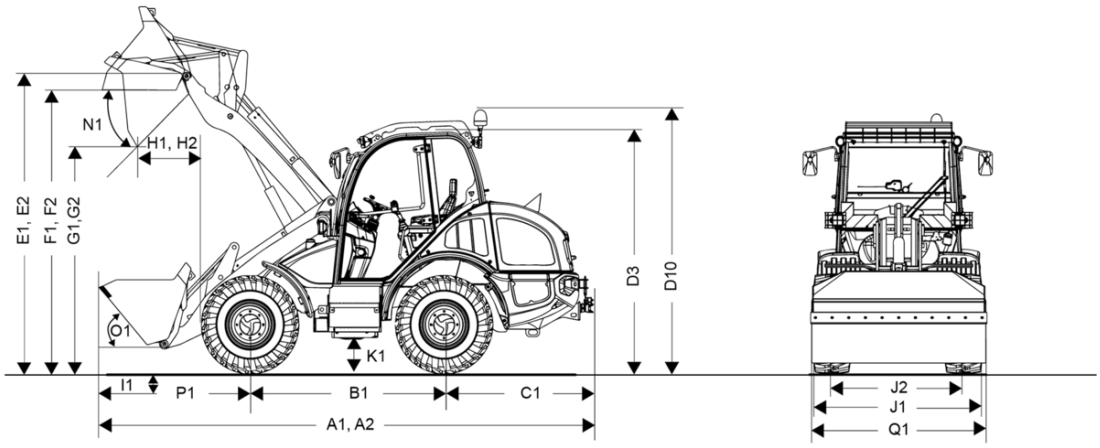

A1	Longueur totale avec équipement standard	5.270 mm
A2	Longueur totale avec équipement standard: installation de chargement prolongée	5.580 mm
B1	Empattement au centre	2.020 mm
C1	Déport arrière	1.490 mm
D3	Hauteur avec cabine	2.456 mm
D10	Hauteur totale de la cabine avec gyrophare	2.686 mm
E1	Hauteur max. à l'axe du godet	3.350 mm
E2	Hauteur max. Axe du godet Installation de chargement prolongée	3.499 mm
F1	Hauteur de franchissement	3.210 mm
F2	Hauteur de franchissement Installation de chargement prolongée	3.360 mm
G1	Hauteur de déversement	2.680 mm
G2	Hauteur de déversement Installation de chargement prolongée	2.820 mm
H1	Portée de déversement	580 mm
H2	Dumping width Installation de chargement prolongée	790 mm
I1	Profondeur de décapage	50 mm
J1	Largeur totale	1.807 mm
J2	Largeur des chenilles	1.400 mm
K1	Garde au sol	330 mm
L1	Rayon de braquage au bord extérieur des roues	2.840 mm
M1	Angle de braquage max.	40 °
M2	Angle d'oscillation	22 °
N1	Angle de déversement à hauteur de levage max.	41 °
O1	Angle de deversement au sol	50 °
P1	Distance centre essieu avant - extrémité des dents	1.860 mm
Q1	Largeur de godet	1.950 mm
R1	Hauteur de gerbage	3.150 mm
R2	Hauteur de gerbage Installation de chargement prolongée	3.290 mm

Les illustrations, équipements et caractéristiques indiqués peuvent être différents du programme de livraison applicable à votre pays. Dans certains cas, des équipements spéciaux soumis à un supplément sont représentés sur les illustrations. Sous réserve de modifications.

Copyright © 2026 Kramer-Werke GmbH | www.kramer.de

Équipement de série

Cabine

- cabine insonorisée et suspendue, montée sur 4 silentblocs avec vitrage large à isolation thermique étendu vers le bas, vitre arrière chauffante
- Siège à suspension mécanique (MSG85/722), ceinture de sécurité à enrouleur, adaptation au poids, réglage du dossier et ajustement longitudinal
- Colonne de direction à inclinaison réglable
- chauffage/ventilation puissante à 3 vitesses, buses de dégivrage au niveau du pare-brise
- Claviers identifiés par code à couleurs pour les fonctions électriques, hydrauliques, de conduite et de sécurité
- Rétroviseurs extérieurs rabattables de grande taille, sur les deux côtés
- Rétroviseur intérieur, pare-soleil, éclairage de cabine, prise 12 V
- Éclairage conforme au code de la route allemand (StVZO)
- Phare de travail 2x LED Basic à l'avant, 2x LED Basic à l'arrière (1000 Lumen)
- Certifiée selon ROPS et FOPS I

Moteur

- Coupe-batterie
- Garantie moteur de 4 ans ou de 4 000 heures de service

Transmission de la puissance

- Réduction automatique du régime moteur « smart driving »
- Pédale de frein/inching combinée
- Blocage de différentiel à 100 % enclenchable sur l'essieu avant
- Frein de stationnement mécanique
- Conduite de lubrification pour axe de balancier

Système hydraulique de travail et de direction

- Quatre roues directrices hydrostatiques avec fonction de braquage de secours
- Joystick à commande mécanique pour le levage/abaissement et l'ouverture/fermeture de l'installation de chargement avec interrupteur basculant pour le choix du sens de marche, 3e circuit hydraulique intégré (commande proportionnelle), éclairage intégré dans le joystick

Cinématique

- Dispositif d'attache rapide hydraulique
- Cinématique parallèle
- Crochet de levage sur la barre de cavage
- Indicateur visuel de position du godet et de la fourche

Documentation

- Manuel d'utilisateur, carnet d'entretien

Options

Cabine

- Cabine avec chauffage de la vitre arrière avec contacteur de portière (de série)
- Cabine avec chauffage de la lunette arrière et vitre coulissante dans la porte de gauche, avec interrupteur de contact de la porte
- Siège conducteur à suspension pneumatique (6830KM/855NTS) avec siège chauffant
- Siège conducteur (MSG85/721) avec sellerie simili-cuir
- Radio (radio, antenne, haut-parleurs)
- Préparation pour radio
- Climatisation
- Accès à 2 marches
- Gyrophare DEL
- Compartiment pour documents
- Housse en simili cuir, vrac

Éclairage

- Vitesse rapide 30 km/h avec Smart Driving
  - seulement avec :
    - Stabilisateur de charge (suspension anti-tangage)
    - Éclairage et support de plaque minéralogique avant
    - Direction essieu avant et marche en crabe combinées
- Direction essieu avant et marche en crabe combinées
- Dispositif de conduite lente (CSD) et accélérateur manuel

Les illustrations, équipements et caractéristiques indiqués peuvent être différents du programme de livraison applicable à votre pays. Dans certains cas, des équipements spéciaux soumis à un supplément sont représentés sur les illustrations. Sous réserve de modifications.

Copyright © 2026 Kramer-Werke GmbH | www.kramer.de

Homologation conduite sur route

- Éclairage et support de plaque minéralogique avant
- Confirmation des données (ABE) pour machine de travail automotrice (en série)*

*Allemagne, Luxembourg, Pays-Bas, Autriche, Slovaquie, République tchèque, Suisse, Estonie, Lettonie, Lituanie, Hongrie

Transmission & Essieux

Avec un dispositif d'attelage, la prise électrique arrière doit toujours être sélectionnée

- Attelage à rotule (K50) - solidaire du châssis
- Dispositif d'attelage automatique 38 mm - solidaire du châssis

Pneumatiques

- Stabilisateur de charge (suspension anti-tangage)
- Installation de chargement avec hauteur de levage augmentée (charge utile et volume du godet réduits si nécessaire)
- Dispositif d'attache rapide entièrement hydraulique "Smart Attach", système Kramer HV/WL-C
- Dispositif d'attache rapide hydraulique, système EURO (les caractéristiques techniques et les outils portés disponibles diffèrent)
- Dispositif d'attache rapide hydraulique, système Volvo Z
  - sans :
    - Installation de chargement avec hauteur de levage augmentée (charge utile et volume du godet réduits si nécessaire)
- Dispositif d'attache rapide hydraulique, système Skid Steer

Bras chargeur & attache rapide

- Décompression du 3e circuit hydraulique de série
- Position flottante
- Ligne de retour dépressurisée à l'avant - avec conduite d'huile de fuite
- Remplissage du système hydraulique avec de l'huile hydraulique respectueuse de l'environnement ; PANOLIN Synt46
- Préchauffage de l'huile du moteur et du circuit hydraulique (230V)
  - seulement avec :
    - Kohler KDI2504TCR LRC
- Préchauffage moteur, carburant et huile hydraulique (230 V)

Système hydraulique

- Position flottante
- Ligne de retour dépressurisée à l'avant - avec conduite d'huile de fuite
- Remplissage du système hydraulique avec huile hydraulique écologique et biodégradable

Système électrique

- Avertisseur de marche arrière (sonore)
- Clapets de sécurité de rupture de flexibles sur les vérins de levage et de cavage
- Bandes de signalisation rouge/blanc (selon la norme DIN 30710)
- EquipCare Dual ID
- Dispositif anti-démarrage, intégré à la clé de contact
- Extincteur (2 kg)
- Mesures de protection pour une utilisation dans des milieux corrosifs (épandage de sel et d'engrais)
- Dispositif de sécurité du vérin de levage
- Protection anti-crevaison
- Protection anti-enroulement de l'arbre de transmission

Options de sécurité

- Point de lubrification central
- Peinture spéciale unicolore selon RAL (les parties grises ne sont pas incluses)*
- Graissage centralisé (automatique)
  - sans :
    - Mesures de protection pour une utilisation dans des milieux corrosifs (épandage de sel et d'engrais)
- Système de graissage centralisé (fluides agressifs)
- Saleuse Polaro 170 l
- Jeu d'outillage
- Boîte à outils
  - sans :
    - Bandes de signalisation rouge/blanc (selon la norme DIN 30710)
- Sac Sécurité (trousse de premier secours, triangle de signalisation, gilet de sécurité)

* Nous nous réservons le droit de refuser les peintures qui présentent des similitudes avec des couleurs protégées ou des combinaisons de couleurs d'autres fabricants

Les illustrations, équipements et caractéristiques indiqués peuvent être différents du programme de livraison applicable à votre pays. Dans certains cas, des équipements spéciaux soumis à un supplément sont représentés sur les illustrations. Sous réserve de modifications.

Copyright © 2026 Kramer-Werke GmbH | www.kramer.de

Peinture

- Mitas 340/80-20 (12.5-20) MPT-04 - Profil pour machine de TP
- Michelin 400/70 R18 BIBLOAD (angle de braquage réduit : 38°) - Profil universel
- Michelin 340/80 R18 BIBLOAD - Profil universel
- Alliance 340/80 R18 Multiuse 550 - Profil communs
- Mitas Premium 375/70 R20 AC70G - Profil de traction
- Michelin 340/80 R18 XMCL - Profil de traction
- Continental 335/80 R20 MPT81 - Profil universel
- Firestone 405/70 R18 Duraforce
- Firestone 340/80 R18 Duraforce

Divers

- Garantie Security 24 (2000 h)
- Garantie Security 36 (3000 h)
- Garantie Security 48 (3000 h)
- Garantie Security 48 (4000 h)
- Garantie Security 48 (5000 h)
- Garantie Security 60 (4000 h)
- Garantie Security 60 (5000 h)
- Garantie Power-Line (24 mois ou 2000 h)
- Garantie Power-Line (36 mois ou 3000 h)
- Garantie Power-Line (48 mois ou 3000 h)
- Garantie Power-Line (48 mois ou 4000 h)
- Garantie Power-Line (48 mois ou 5000 h)
- Garantie Power-Line (60 mois ou 4000 h)
- Garantie Power-Line (60 mois ou 5000 h)

Extensions de garantie

- Garantie Sécurité 24 (2000 h)
- Garantie Sécurité 36 (3000 h)
- Garantie Sécurité 48 (4000 h)
- Garantie Sécurité 60 (5000 h)

Les illustrations, équipements et caractéristiques indiqués peuvent être différents du programme de livraison applicable à votre pays. Dans certains cas, des équipements spéciaux soumis à un supplément sont représentés sur les illustrations. Sous réserve de modifications.

Copyright © 2026 Kramer-Werke GmbH | www.kramer.de