

4080

Cargadora sobre ruedas

Ficha técnica

Sistema eléctrico

Tensión de servicio	12 V
Batería	135 Ah
Generador	85 A

Pesos

Peso de servicio	5.900 kg
Carga de volteo con cuchara - máquina recta, tijera de elevación horizontal	3.674 kg
Carga de volteo con cuchara - máquina articulada, tijera de elevación horizontal	3.031 kg
Carga de volteo con horquilla para palés - máquina recta, tijera de elevación horizontal	3.344 kg
Carga de volteo con horquilla para palés - máquina articulada, tijera de elevación horizontal	2.791 kg

Cabina del conductor

Cabina del conductor	Cabina

Volúmenes

Capacidad del depósito de combustible	105 l
Capacidad del depósito de aceite hidráulico	95 l
Capacidad del depósito de la solución de urea	19 l

Accionamiento

Tipo de accionamiento	hidrostática
Transmisión	eje articulado
Velocidades de marcha	2
Eje	PA 1422
Velocidad de desplazamiento estándar	0-20 km/h
Velocidad de desplazamiento opción 1	0-30 km/h
Velocidad de desplazamiento opción 2	0-40 km/h
Freno de servicio	freno de disco (combinado con freno de estacionamiento).
Freno de estacionamiento	Freno de servicio y estacionamiento en el conjunto de accionamiento con efecto en las 4 ruedas
Bloqueo diferencial	100 % en el eje delantero+ eje trasero

Sistema hidráulico

Presión de trabajo de la hidráulica de marcha (máx.)	455 bar
Caudal de la hidráulica de trabajo (máx.)	100 (115-150) l/min.
Presión de trabajo de la hidráulica de trabajo (máx.)	210 bar

Cinemática

Tipo de cinemática	Z
Cilindro elevador	2
Cilindro de volteo	1
Sistema de cambio rápido	Hidráulico

Dirección

Tipo de dirección	Unión articulada pendular hidráulica
Cilindro de dirección	1
Ángulo de oscilación	±12 grado

Valores característicos del ruido

Nivel de potencia acústica medio LwA (cabina)	101,6 dB(A)
Nivel de potencia acústica garantizado LwA (cabina)	103 dB(A)
Nivel de presión acústica indicado LpA (cabina)	74 dB(A)

Datos del motor estándar

Fabricante del motor	Perkins
Modelo de motor	904J-E36TA
No. de cilindros	4
Potencia del motor	74,4 kW
Potencia del motor	101,2 CV

Las imágenes, el equipamiento y los datos que se muestran pueden diferir de la gama de productos actualmente disponible en su país. Puede que en determinadas circunstancias se muestren equipamientos opcionales sujetos a un recargo en el precio. Se reserva el derecho a realizar cualquier modificación.

Copyright © 2026 Weidemann | www.weidemann.de

Con número de revoluciones máx.	2.200 rpm
Cilindrada	3.621 cm^3
Tipo de refrigerante	agua

Norma sobre emisiones	V
Postratamiento de gases de escape	DOC/DPF/SCR

Las imágenes, el equipamiento y los datos que se muestran pueden diferir de la gama de productos actualmente disponible en su país. Puede que en determinadas circunstancias se muestren equipamientos opcionales sujetos a un recargo en el precio. Se reserva el derecho a realizar cualquier modificación.

Copyright © 2026 Weidemann | www.weidemann.de

Dimensiones

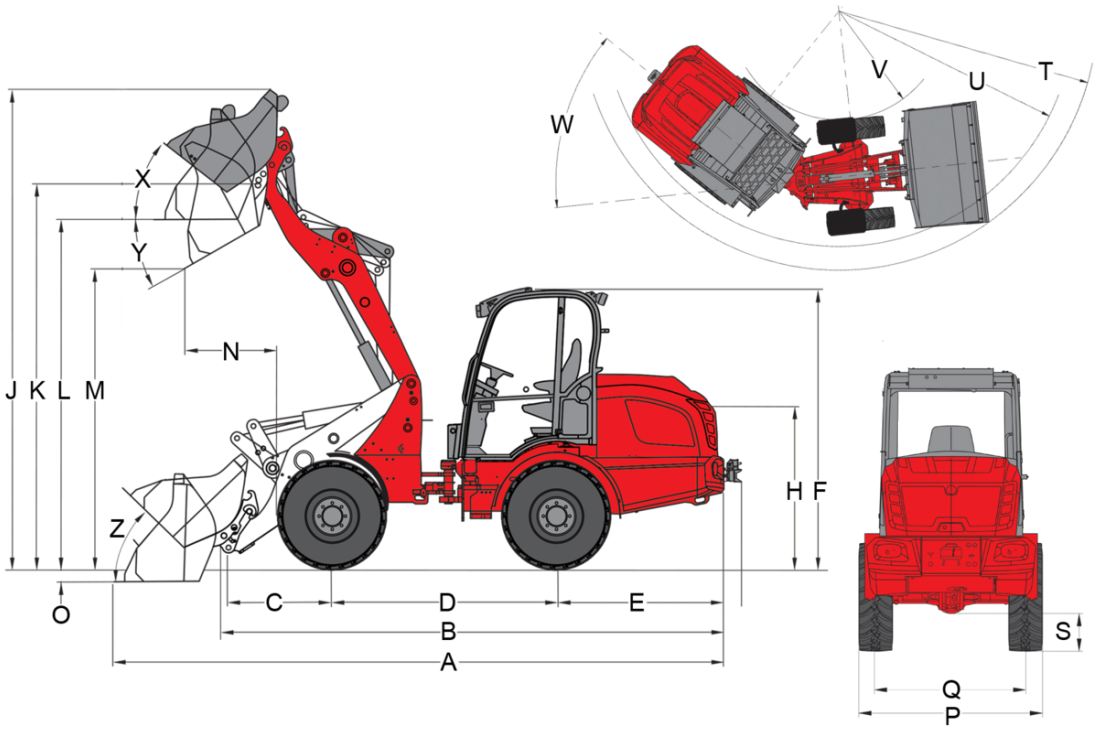

		Cinemática en Z (estándar)
A	Longitud total	5.800 mm
B	Longitud total sin cuchara	4.790 mm
C	Punto de giro de cuchara (hasta el centro del eje)	990 mm
D	Distancia entre ruedas	2.150 mm
E	Saliente posterior	1.580 mm
F	Altura con cabina	2.680 mm
H	Altura del asiento	1.560 mm
J	Altura de trabajo total	4.560 mm
K	Punto de giro de cuchara (altura de elevación máxima)	3.670 mm
L	Altura útil de descarga	3.330 mm
M	Altura de descarga	2.860 mm
N	Alcance (con M)	870 mm
O	Profundidad de excavación	110 mm
P	Anchura total	1.827 mm
Q	Anchura de la oruga	1.422 mm
S	Altura libre sobre el suelo	361 mm
T	Radio máximo exterior	4.055 mm
U	Radio de giro borde exterior	3.683 mm
V	Radio interno	1.702 mm
W	Ángulo unión articulada	45 °
X	Ángulo de retroceso con altura de elevación máxima	38 °
Y	Ángulo de vaciado	28 °
Z	Ángulo de retroceso en el suelo	46 °

Las imágenes, el equipamiento y los datos que se muestran pueden diferir de la gama de productos actualmente disponible en su país. Puede que en determinadas circunstancias se muestren equipamientos opcionales sujetos a un recargo en el precio. Se reserva el derecho a realizar cualquier modificación.

Copyright © 2026 Weidemann | www.weidemann.de

Equipamiento de serie

Motor

- Perkins 904J-E36TA (74,4 kW / 101,2 PS)

Neumáticos

- 12,5 - 20 BKT MP567 MPT ET0, perfil MPT, anchura 1750 mm

Sistema de conducción

- Unión articulada pendular hidráulica; ±12° de ángulo pendular
- Cilindro de dirección: 1

Accionamiento & Ejes

- Eje: eje planetario PA1422.
- Tracción: tracción hidrostática a las cuatro ruedas.
- Bloqueo del diferencial: 100 %, conmutable de forma electrohidráulica en el eje delantero y trasero.
- Velocidad: 20 km/h.
- Velocidades: 2 | 7 km/h / 20 km/h
- Freno de servicio: transmisión hidrostática que actúa sobre las 4 ruedas (sin desgaste)
- Freno de estacionamiento: freno de servicio y de estacionamiento central en la cadena cinemática que actúa sobre las 4 ruedas

Hidráulica

- Joystick hidráulico pilotado con interruptor de sentido de marcha y botón integrado para bloqueo del diferencial.
- 3. Circuito de control delantero eléctrico proporcional en paralelo mediante joystick, incl. doble retención.
- Ajuste del caudal de aceite mediante dial jog.
- Enfriador de aceite hidráulico.

Puesto del operador

- Cabina confortable con calefacción y ventilación, abatible lateralmente y certificada según ROPS y FOPS
- Cómodo asiento con cinturón de seguridad y suspensión total; puede ajustarse el peso, el respaldo y la longitud
- Amplio espacio
- Acceso ergonómico y espacioso
- Volante ajustable (inclinación)

Otros

- Indicador de posición del cucharón
- Acople de autorrescate

Sistema de carga

- Sistema de carga LS935
- Dispositivo de cambio rápido (Weidemann) hidráulico
- Cinética: Z
- Cilindro de elevación: 2
- Cilindro de inclinación: 1
- Posición flotante para cilindro de elevación

EquipCare (sistema telemático)

- EquipCare 36 meses (con App & Manager)

Iluminación

- Arbeitsscheinwerfer LED Basic (1000 lm) am Dach, 2 vorne, 2 hinten
- Beleuchtungsanlage nach StVZO

Opciones

Puesto del operador

- Caja de almacenamiento con portabotellas (a la izquierda del asiento del operador)
- Preinstalación de radio DAB+ (antena, altavoces)
- Radio DAB+ completa
- Aire acondicionado (Altura de la máquina + 30 mm)
- Rejilla protectora parabrisas
- Enchufe de la cabina de 230 V (potencia instalada máx. de 2000 W; solo funciona cuando el precalentamiento del motor está conectado a la red de 230 V)

Las imágenes, el equipamiento y los datos que se muestran pueden diferir de la gama de productos actualmente disponible en su país. Puede que en determinadas circunstancias se muestren equipamientos opcionales sujetos a un recargo en el precio. Se reserva el derecho a realizar cualquier modificación.

Copyright © 2026 Weidemann | www.weidemann.de

Asiento del operador

- Asiento de tela; calefactable (MSG 85)
- Asiento de tela; suspensión neumática (MSG 95AL/722)
- Asiento de tela; suspensión neumática; calefactable (MSG 95AL/732)

Iluminación

- Faros de trabajo LED Performance (2000 lm) en el techo, 2 delante, 2 detrás
- Baliza giratoria (amarilla), (deben respetarse las disposiciones nacionales)

Equipamiento homologado para circulación en carretera (StVZO)

- Homologación individual < 25 km/h
- Certificado individual de aptitud técnica > 25 km/h
- Portamatrículas

Motor

- Acelerador manual
- Precalentamiento del motor (agua de refrigeración) + Precalentamiento de aceite hidráulico a 230 V

Accionamiento & Ejes

- 30 km/h (aumento de la velocidad)
- 40 km/h (aumento de la velocidad)
- Limitador de velocidad proporcional (dispositivo de conducción lenta)
- Faldones delanteros (montados en el guardabarros)

Neumáticos

- 400/70-20 BKT AS 504 ET0, perfil AS, anchura 1840 mm
- 400/70-20 ET-20 BKT AS 504 ET-50, perfil AS, anchura 1930 mm
- 500/45-20 Alliance 331 ET0, perfil AS, anchura 1920 mm
- 550/45-22,5 Alliance 331 ET0, perfil AS, anchura 1990 mm
- 550/45-22.5 Alliance 331 ET-50, perfil AS, anchura 2080 mm
- 600/40-22.5 BKT TR 678 ET-50, perfil AS, anchura 2080 mm
- 405/70 R 18 EM Alliance 608 ET0, perfil EM, anchura 1815 mm
- 405/70 R 20 EM Alliance 608 ET0, perfil EM, anchura 1829 mm
- 340/80 R 18 ET0 Alliance Multiuse 550, perfil multiuso, anchura 1770 mm
- 400/70 R 20 ET0 Alliance Multiuse 550, perfil multiuso, anchura 1830 mm
- 400/70 R 20 ET-60 Alliance Multiuse 550, perfil multiuso, anchura 1950 mm

Relleno de agua

- Válvulas de llenado de agua sin relleno (ruedas delanteras)
- Válvulas de llenado de agua sin relleno (ruedas traseras)
- Válvulas de llenado de agua sin relleno (ruedas delanteras y traseras)
- Válvulas de llenado de agua con relleno (ruedas delanteras)
- Válvulas de llenado de agua con relleno (ruedas traseras)
- Válvulas de llenado de agua con relleno (ruedas delanteras y traseras)

Sistema de carga

- Amortiguación brazo de carga
- Válvula de frenado en descenso (protección ante la rotura de conductos de los cilindros de elevación y volteo)

Placas de enganche rápido

- Euro (hidráulico - ISO23206 EURO HV)
- SkidSteer (hidráulico)
- SMS HV (hidráulico)
- Kramer (hidráulico)
- Volvo TPV (hidráulico)

Hidráulica delantera

- 3. Circuito de control Flow Sharing 100 l/min (el sistema de carga puede funcionar junto con el 3.° circuito de control)
- 3. Circuito de control Flow Sharing 115 l/min (el sistema de carga puede funcionar junto con el 3.° circuito de control)
- 4. Circuito de control Flow Sharing 100 l/min (el sistema de carga puede funcionar junto con el 3.° circuito de control)
- 4.° circuito de control de reparto de caudal 115 l/min (el sistema de carga se puede utilizar simultáneamente)
- 3.° circuito de control eléctrico proporcional en serie (el sistema de carga se puede utilizar junto con el 3.° circuito de control)
- 4.° circuito de control adicional eléctrico proporcional en paralelo (manejo: mediante la rueda de control situada a la derecha del joystick)
- Detección de carga de alto caudal: sistema hidráulico de doble efecto 150 l/min (altura de la máquina +30 mm!)
- Refrigerador de aceite hidráulico adicional
- Retorno sin presión en la parte delantera (incluido conducto de aceite de fuga)

Las imágenes, el equipamiento y los datos que se muestran pueden diferir de la gama de productos actualmente disponible en su país. Puede que en determinadas circunstancias se muestren equipamientos opcionales sujetos a un recargo en el precio. Se reserva el derecho a realizar cualquier modificación.

Hidráulica trasera

- Retorno sin presión en la parte trasera
- 1 conexión hidráulica trasera de doble efecto mediante válvula de cambio (dos acoplamientos SVK Gr.3) (3.° circuito de control delantero o trasero) (Manejo: mediante interruptor (0 - 1) en la consola del joystick + 3.° circuito de control)
- Una conexión hidráulica trasera (51 l/min) de doble efecto (dos acoplamientos SVK GR.3) con válvula de control independiente (manejo: mediante interruptor (1 - 0 - 2) en la consola del joystick)
- Dos conexiones hidráulicas traseras (51 l/min) de doble efecto (cuatro acoplamientos SVK Gr.3) con válvula de control independiente (manejo: 1 conexión DW mediante interruptor (1 - 0 - 2), 1 conexión DW mediante pulsador (1 - 0 - 2))
- (las conexiones se pueden manejar simultáneamente)

Aceite hidráulico biodegradable

- Shell PANOLIN S4 HLP Synth 46 (aceite hidráulico biodegradable)

Conexiones eléctricas delanteras

- Conector delantero de 7 polos para iluminación de los accesorios delanteros
- Conector delantero de 3 polos para funcionamiento doble (Modo de operación: mediante 2 pulsadores en el joystick; pulsar para la 1.ª función y soltar para la 2.ª función)
- Conector delantero de 3 polos para funcionamiento doble (Modo de operación: mediante 2 pulsadores en el joystick; soltar para la 1.ª función y pulsar para la 2.ª función)
- Conector delantero de 3 polos para funcionamiento doble (Modo de operación: mediante 2 pulsadores en el joystick; pulsar para la 1.ª función y pulsar para la 2.ª función)
- Conector delantero de 3 polos para funcionamiento doble (Modo de operación: mediante 2 pulsadores en el joystick; soltar para la 1.ª función y soltar para la 2.ª función)

Conexiones eléctricas traseras

- Conector trasero de 7 polos para iluminación de los accesorios traseros
- Conector trasero de 3 polos (modo de operación: mediante interruptor [1 - 0 - 2] en la consola del joystick)

Opciones de seguridad

- Alarma marcha de retroceso (acústica)
- Inmovilizador Llave de contacto (mediante llave de contacto codificada)

Otros

- Desconectador de batería de 2 circuitos, (para desconectar la red de a bordo y el generador de la batería a través de 2 vías de conmutación)
- Prensa de grasa manual
- Bolsa combinada (triángulo de señalización / botiquín)
- Caja de herramientas
- Caja de herramientas
- Sistema de lubricación central completamente automático
- Protección del eje cardán

Ampliación de garantía

- Economy 24 meses (2.500 h)
- Economy 36 meses (3.000 h)
- Economy 48 meses (3.500 h)
- Economy 60 meses (4.000 h)
- Premium 24 meses (3.000 h)
- Premium 36 meses (4.000 h)
- Premium 48 meses (5.000 h)
- Premium 60 meses (6.000 h)

Pintura especial

- Pintura especial monocolor RAL, en lugar del rojo de Weidemann
- Pintura especial RAL multicolor

Dispositivos de remolque y rescate

- Acople de remolque 38 mm, automático
- Acople de remolque 38 mm, automático, regulable en altura
- Acople de remolque con bola K50, regulable en altura
- Acople de remolque Auto-Hitch

Máquina de trabajo autopropulsada con acople de remolque

- Acople de remolque 38 mm, automático

Las imágenes, el equipamiento y los datos que se muestran pueden diferir de la gama de productos actualmente disponible en su país. Puede que en determinadas circunstancias se muestren equipamientos opcionales sujetos a un recargo en el precio. Se reserva el derecho a realizar cualquier modificación.

Copyright © 2026 Weidemann | www.weidemann.de