

5085

Wiellader

De alleskunner van eigen bodem.

De 5085 van de 5-serie kenmerkt zich door de eenvoudige bediening en functionaliteit. Deze efficiënte machine overtuigt daarnaast met zijn dynamische vierwielaandrijving, hoog laadvermogen en het in vergelijking met soortgelijke machines lage bedrijfsgewicht. Met de overzichtelijke cabine staat niets de gebruiker een goed zicht rondom meer in de weg en ook onervaren bestuurders kunnen snel hun draai vinden met het eenvoudige bedieningsconcept. De compacte afmetingen zorgen voor maximale wendbaarheid, ook in nauwe ruimten.

Lang laadsysteem: optioneel staat een verlengde hefinrichting ter beschikking, die de machine op de punten reikwijdte en stapelhoogte flexibel maakt.

Rijcomfort: de volautomatische laststabilisator dempt bewegingen van de laadinrichting of de last en zorgt zo bij hogere snelheden voor een surplus aan rijveiligheid- en comfort.

Tijdsbesparing: de 5085 kan met de bijbehorende vermogensoptie een maximumsnelheid van 30 km/u bereiken.

Emissiefase V: de nabehandeling van de uitlaatgassen vindt plaats via een DOC en DPF.

Rijcomfort: de volautomatische laststabilisator dempt bewegingen van de laadinrichting of de last en zorgt zo bij hogere snelheden voor een hogere mate van rijcomfort.

Technische gegevens

Motorgegevens standaard

Motorfabrikant	Rehlko
Motorvermogen	55,4 kW
Motorvermogen	75 pk
Cilindercapaciteit	2.482 cm³
Uitlaatgasnorm	V
Uitlaatgasnabehandeling	DOC / DPF

Gewichten

Bakinhoud (standaardbak)	0,85 m³
Laadvermogen (max.)	1.530 kg
Bedrijfsgewicht	4.610 - 4.693 kg
Laadvermogen (S=1,25)	2.250 kg
Hijskracht (max.)	42,9 kN
Kieplast (standaardbak)	3.700 kg
Kieplast (palletvork)	2.800 kg

Inhoud tanks

Tankinhoud brandstof	75 l
Tankinhoud hydraulische olie	50 l

Aandrijfsysteem

Rijsnelheid standaard	0-20 km/u
Rijsnelheid optie 1	0-30 km/u
Sperdifferentieel	100% vooras

Hydraulische installatie

Werkhydraulica pompcapaciteit (max.)	68,4 l/min

Kinematiek

Kinematiektype	P
Snelwisselsysteem	hydraulisch

Besturing

Stuurinslag max.	40 graden

Ruiskarakteristiekwaarden

Gegarandeerd geluidsniveau LwA (cabine)	101 dB(A)
Gemeten geluidsniveau LwA	98,2 dB(A)
Geluidsdrukniveau bij het oor van de bestuurder	74 dB(A)

De getoonde afbeeldingen, uitrustingen en gegevens kunnen afwijken van het huidige leveringsprogramma van uw land. Mogelijk bevatten de afgebeelde producten optionele extra's waarvoor een meerprijs geldt. Wijzigingen voorbehouden.

Copyright © 2026 Kramer-Werke GmbH | www.kramer.de

Afmetingen

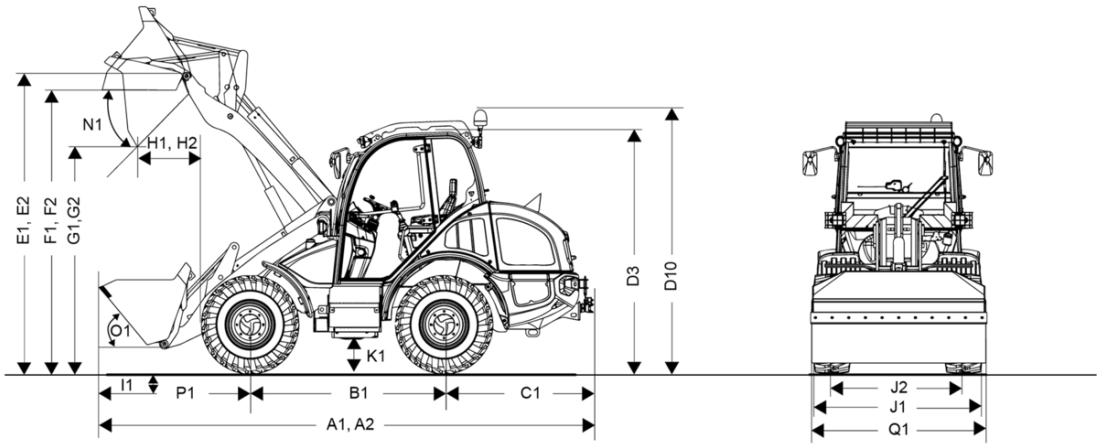

A1	Totale lengte met standaard aanbouwdeel	5.270 mm
A2	Totale lengte met standaardaanbouwdeel: verlengd laadsysteem	5.580 mm
B1	Wielbasis midden	2.020 mm
C1	Overhangend achterdeel	1.490 mm
D3	Hoogte met cabine	2.456 mm
D10	Totale hoogte van de cabine inclusief zwaailicht	2.686 mm
E1	Max. hoogte draaipunt bak	3.350 mm
E2	Max. hoogte draaipunt bak verlengd laadsysteem	3.499 mm
F1	Overlaadhoogte	3.210 mm
F2	Overlaadhoogte verlengd laadsysteem	3.360 mm
G1	Storthoogte	2.680 mm
G2	Storthoogte verlengd laadsysteem	2.820 mm
H1	Stortbreedte	580 mm
H2	Stortbreedte verlengd laadsysteem	790 mm
I1	Schraapdiepte	50 mm
J1	Totale breedte	1.807 mm
J2	Spoorbreedte	1.400 mm
K1	Bodemvrijheid	300 mm
L1	Draaicirkel buitenkant wielen	2.840 mm
M1	Stuurhoekinslag	40 °
M2	Pendelhoek	22 °
N1	Uitkiephoek bij max. hefhoogte	41 °
O1	Inkiephoek op bodem	50 °
P1	Afstand midden vooras tot spitspunt	1.860 mm
Q1	Bakbreedte	1.950 mm
R1	Stapelhoogte	3.150 mm
R2	Stapelhoogte verlengd laadsysteem	3.240 mm

De getoonde afbeeldingen, uitrustingen en gegevens kunnen afwijken van het huidige leveringsprogramma van uw land. Mogelijk bevatten de afgebeelde producten optionele extra's waarvoor een meerprijs geldt. Wijzigingen voorbehouden.

Copyright © 2026 Kramer-Werke GmbH | www.kramer.de

Standaarduitrusting

Cabine

- Geluidsgeïsoleerde, trillingsgedempte cabine met vierpuntslager en grote en ver naar onder getrokken dubbele beglazing, achterruitverwarming
- Mechanisch geveerde stoel (MSG85/722), met automatische gordel, gewichts-, rug- en lengteverstelling
- Verstelbare stuurkolom
- 3-traps krachtige verwarming en ventilatie en ontdooiers op de voorruit
- Gekleurde toetsenblokken voor de hydraulische, elektronica-, rij- en veiligheidsfuncties
- Grote inklapbare buitenspiegels, beide zijden
- Binnenspiegel, zonneklep, cabineverlichting, 12 V-stopcontact
- Verlichting voor rijden op de openbare weg
- Werklamp 2x LED Basic voor, 2x LED Basic achter (1000 lumen)
- Getest volgens ROPS en FOPS I

Motor

- Hoofdstroomschakelaar
- 4 jaar of 4.000 bedrijfsuren garantie op de motor

Vermogenstransmissie

- toerentalverlaging, "Smart Driving"
- Gecombineerd rem-inchpedaal
- 100% schakelbaar blokkeringsdifferentieel in de vooras
- Mechanische parkeerrem
- Smeerleiding pendelpennen

Stuur- en werkhydrauliek

- Hydrostatische vierwielaandrijving met noodstuureigenschappen
- Mechanisch voorgestuurde joystick voor heffen/neerlaten en in-/uitkiepen van het laadsysteem met tuimelschakelaar voor rijrichtingkeuze en geïntegreerde 3e stuurkring (proportionele regeling) en in de joystick geïntegreerde functieverlichting

Kinematiek

- Hydraulische snelwisselinrichting
- Parallelle kinematiek
- hefhaak op de tuimelstang
- Visuele positieweergave voor bak en vork

Documentatie

- Gebruiksaanwijzing; onderhoudsboekje

Opties

Cabine

- Cabine met achterruitverwarming incl. portiercontactschakelaar (standaard)
- Cabine met achterruitverwarming en schuiframen in het portier links, incl. portiercontactschakelaar
- Luchtgeveerde bestuurdersstoel (6830KM/ 855NTS) met stoelverwarming
- Bestuurdersstoel (MSG85/721) met kunstleren bekleding
- Radiosysteem (radio, antenne, luidsprekers)
- Radiovoorbereiding
- Airconditioning
- 2-voudige instap
- Zwaailichten Led
- Documentenbox
- Beschermende hoes kunstleer, los
- Automatische gordel oranje

Verlichting

- Versnelling tot 30 km/u incl. Smart Driving
  - Alleen in combinatie met:
    - Laststabilisator (schokdemper)
    - Kentekenplaatverlichting incl. kentekenplaathouder voor
    - Voorasbesturing en hondengang gecombineerd
- Voorasbesturing en hondengang gecombineerd
- Low Speed Control (CSD) en handmatig gas geven

De getoonde afbeeldingen, uitrustingen en gegevens kunnen afwijken van het huidige leveringsprogramma van uw land. Mogelijk bevatten de afgebeelde producten optionele extra's waarvoor een meerprijs geldt. Wijzigingen voorbehouden.

Toelating voor rijden op de openbare weg

- Kentekenplaatverlichting incl. kentekenplaathouder voor
- Gegevensbevestiging (ABE) voor zelfrijdende werkmachine (standaard)*

*Duitsland, Luxemburg, Nederland, Oostenrijk, Slowakije, Tsjechië, Zwitserland, Estland, Lettland, Litouwen, Hongarije

Aandrijfsysteem & assen

In combinatie met een aanhangwagenkoppeling moet altijd het achterste stopcontact worden gekozen

- Kogelkopkoppeling (K50) - framevast
- Automatische aanhangwagenkoppeling 38 mm - aan het frame bevestigd

Banden

- Laststabilisator (schokdemper)
- Laadsysteem met verhoogde hefhoogte (laadvermogen en bakvolume evt. gereduceerd)
- Snelwisselinrichting volhydraulisch “Smart Attach”, systeem Kramer HV/WL-C
- Hydraulische snelwisselinrichting, EURO-systeem (technische gegevens en beschikbare aanbouwdelen wijken af)
- Snelwisselinrichting hydraulisch, systeem Volvo Z
  - niet met:
    - Laadsysteem met verhoogde hefhoogte (laadvermogen en bakvolume evt. gereduceerd)
- Snelwisselinrichting hydraulisch, systeem Skid Steer

Laadsysteem & snelwisselsysteem

- Drukontlasting 3e stuurkring
- Zweefstand
- Drukloze retourleiding, voor - incl. brandstoflekleiding
- Hydraulisch systeem gevuld met milieuvriendelijke hydraulische olie; PANOLIN Synt46
- Motorolievoorverwarming en hydraulische-olievoorverwarming (230 V)
  - Alleen in combinatie met:
    - Kohler KDI2504TCR LRC
- Voorverwarming motor, brandstof en hydraulische olie (230V)

Hydrauliek

- Zweefstand
- Drukloze retourleiding, voor- incl. brandstoflekleiding
- Het hydraulisch systeem vullen met milieuvriendelijke en biologisch afbreekbare hydraulische olie

Elektrisch systeem

- Waarschuwingssysteem voor achteruit rijden (akoestisch)
- Buisbreukbeveiliging voor hef- en kiepcilinder
- Waarschuwingsstrepen rood/wit (conform DIN 30710)
- EquipCare Dual ID
- Startonderbreking, geïntegreerd in de contactsleutel
- Brandblusser (2 kg)
- Bescherming voor het gebruik van agressieve materialen (zout en mest)
- Veiligheidssteun hefcilinder
- Lekrijbeveiliging
- Bescherming tegen aandrijfaswikkeling

Veiligheidsopties

- Centrale smeerpunten
- Lak in bedrijfskleur, één RAL-kleur (exclusief grijze delen)*
- Centrale smering (volautomatisch)
  - niet met:
    - Bescherming voor het gebruik van agressieve materialen (zout en mest)
- Centraal smeersysteem (agressieve middelen)
- Zoutstrooier Polaro 170 l
- Gereedschapsset
- Gereedschapskist
  - niet met:
    - Waarschuwingsstrepen rood/wit (conform DIN 30710)
- Combi-tas (verbanddoos, gevarendriehoek, veiligheidsvest)

* We behouden ons het recht voor lakafwerkingen te weigeren die overeenkomsten vertonen met beschermde kleuren of kleurencombinaties van andere fabrikanten.

De getoonde afbeeldingen, uitrustingen en gegevens kunnen afwijken van het huidige leveringsprogramma van uw land. Mogelijk bevatten de afgebeelde producten optionele extra's waarvoor een meerprijs geldt. Wijzigingen voorbehouden.

Copyright © 2026 Kramer-Werke GmbH | www.kramer.de

Lak

- Mitas 340/80-20 (12.5-20) MPT-04 - bouwmachineprofiel
- Michelin 400/70 R18 BIBLOAD (beperkte stuurhoek: 38°) - multifunctioneel profiel
- Michelin 340/80 R18 BIBLOAD - multifunctioneel profiel
- Alliance 340/80 R18 Multiuse 550 - gemeenteprofiel
- Mitas Premium 375/70 R20 AC70G - tractieprofiel
- Michelin 340/80 R18 XMCL - tractieprofiel
- Continental 335/80 R20 MPT81 - multifunctioneel profiel
- Firestone 405/70 R18 Duraforce
- Firestone 340/80 R18 Duraforce

Overige

- Security 24 (2000 uur)
- Security 36 (3000 uur)
- Security 48 (3000 uur)
- Security 48 (4000 uur)
- Security 48 (5000 uur)
- Security 60 (4000 uur)
- Security 60 (5000 uur)
- Power-Line (24 maanden of 2000 uur)
- Power-Line (36 maanden of 3000 uur)
- Power-Line (48 maanden of 3000 uur)
- Power-Line (48 maanden of 4000 uur)
- Power-Line (48 maanden of 5000 uur)
- Power-Line (60 maanden of 4000 uur)
- Power-Line (60 maanden of 5000 uur)

Uitbreiding van de garantieduur

- Security 24 (2000 uur)
- Security 36 (3000 uur)
- Security 48 (4000 uur)
- Security 60 (5000 uur)

De getoonde afbeeldingen, uitrustingen en gegevens kunnen afwijken van het huidige leveringsprogramma van uw land. Mogelijk bevatten de afgebeelde producten optionele extra's waarvoor een meerprijs geldt. Wijzigingen voorbehouden.

Copyright © 2026 Kramer-Werke GmbH | www.kramer.de